

TILLYKKE MED DERES NYE CARPORT!

Inden byggeriet påbegyndes, anbefaler vi at der foretages kontrol af de leverede materialer i henhold til materialelisten.

Plantegning

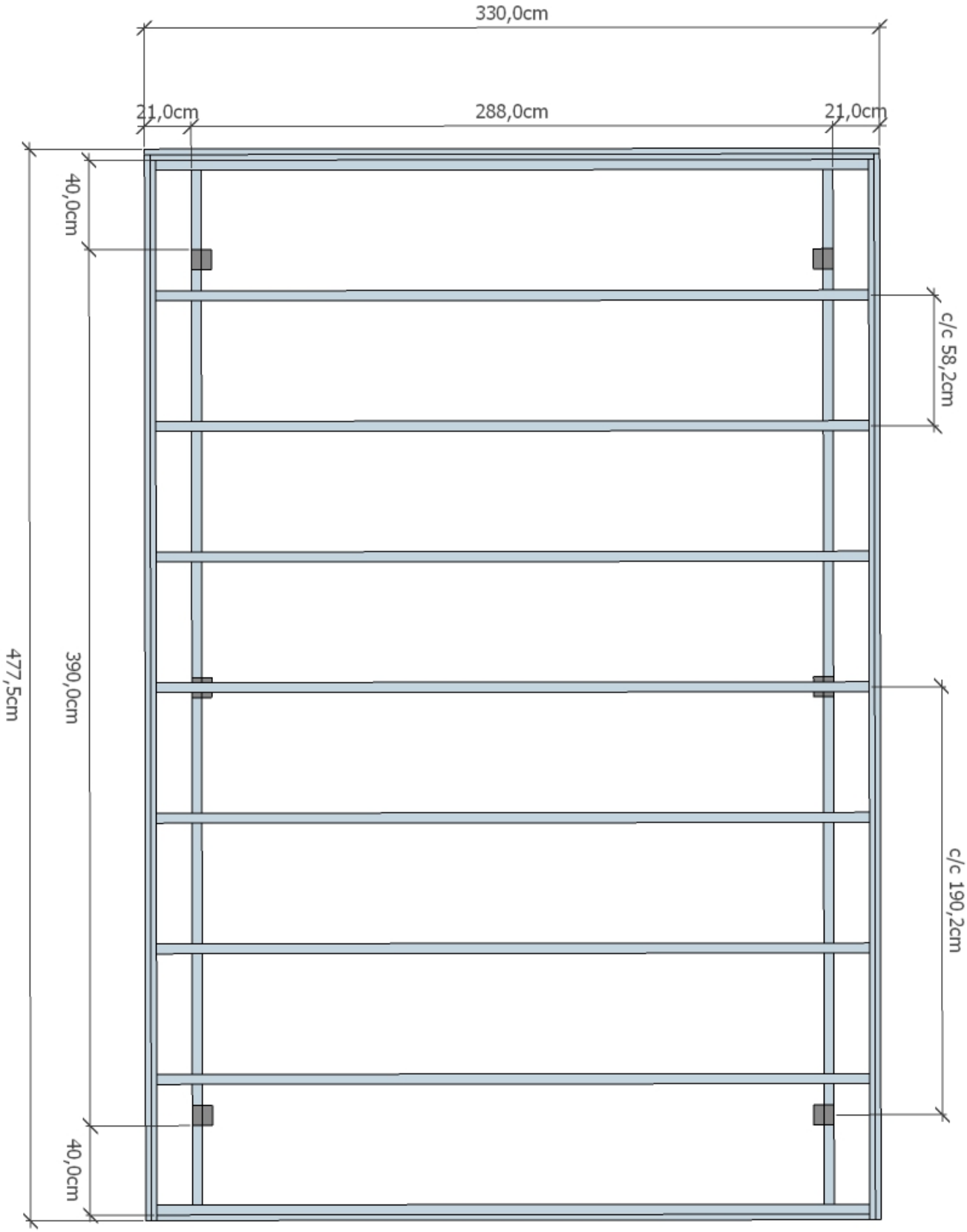

MATERIALEBESKRIVELSE
Det kan forekomme, at der er forskel mellem de anførte materialefabrikater (producent/produktnavne) og de materialefabrikater (producent/produktnavne) den enkelte tømmerhandel leverer.

Beskrivelse		Antal	Enhed	Anvendelse
Stolper	6/330	19,8	meter	Stolper
Høvlet reglar	2/480	9,6	meter	Remme
Høvlet reglar	9/330	29,7	meter	Spær
Brædder	3/330 + 4/480	29,1	meter	Sternbrædder
Trapezplader Blå 109x480 cm	lav 2 bølge overlæg	4	stk	Tag
Bundskruer	12 stk/m2	1	pk	Trapezplader
Vinkelbeslag m/ribbe		18	stk	Spær
Beslagsskruer		1	pk	Vinkelbeslag
Udendørs skruer		1	pk	Sternbrædder
Bræddebolte VFZ		1	pk	Remme
Firkantskiver	Forbrug: 12 stk	1	pk	Remme
Konstruktionstegning og Byggevejledning	Forbrug: 12 stk	1	stk	

Tillæg for beklædning for enden og én side

Beskrivelse		Antal	Enhed	Anvendelse
Høvlet reglar	6/210 + 3/270	20,7	meter	Løsholte
Hegnsbrædder	95/210	199,5	meter	Beklædning
Vinkelbeslag m/ribbe		18	stk	Løsholte
Udendørs skruer		1	pk	Beklædning
Udendørs skruer		2	pk	Beklædning

TAGRENDER OG NEDLØB
Tagrender og nedløb medfølger ikke. Kontakt din lokale XL-BYG for pris.

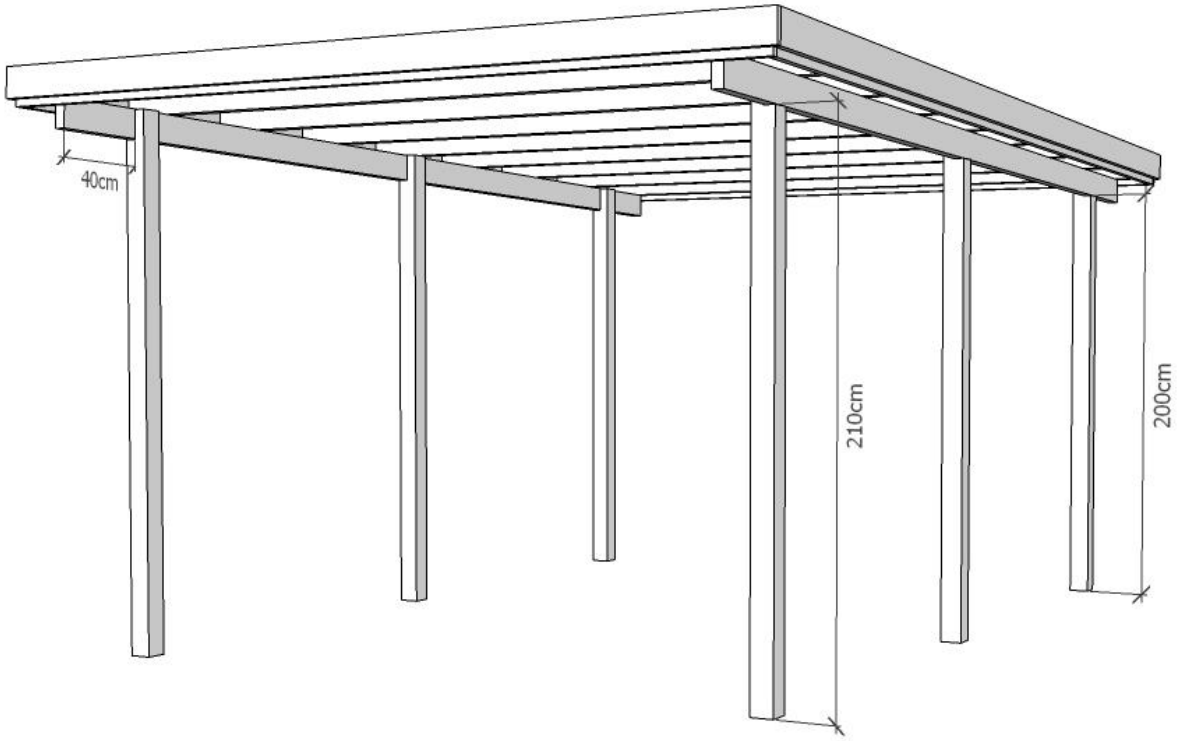

GENERAL VEJLEDNING TIL AFSÆTNING

Generel vejledning til afsætning af hjørner og vandret plan på grund.

Efter man først har sikret sig, at bygningens placering er i overensstemmelse med love, byplanbestemmelser, evt. byggevedtægt og andre bestemmelser, og der er indhentet byggemyndighedens tilladelse, kan afsætningen på grunden påbegyndes. For at få bygningen placeret korrekt på grunden, findes de nødvendige skelpæle.

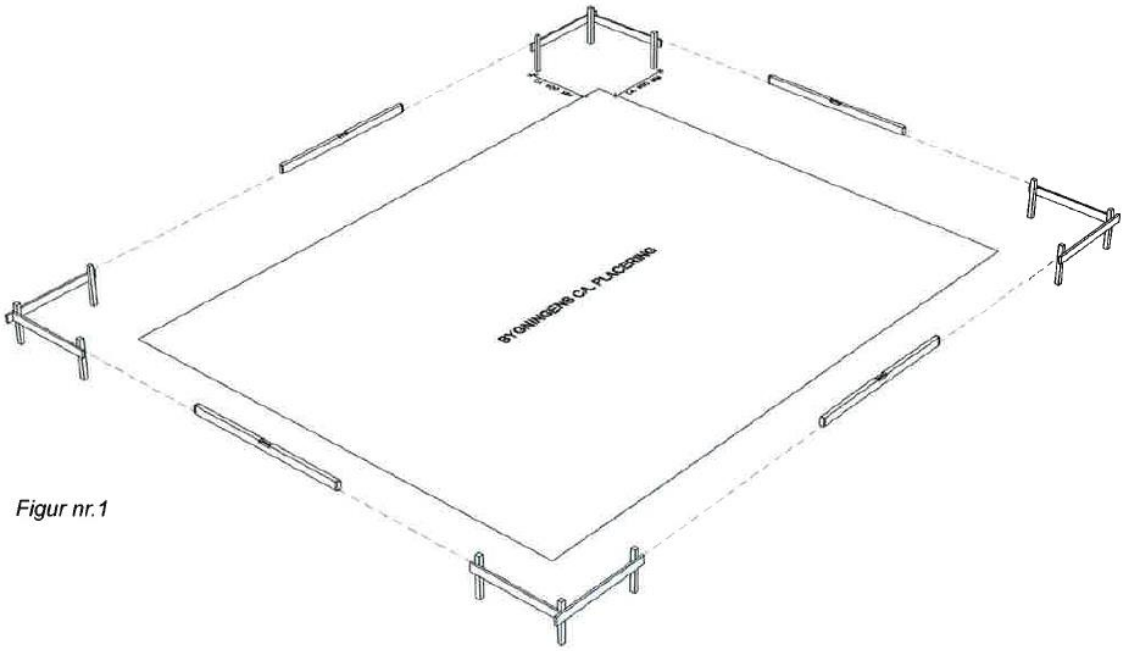

Figur nr.1

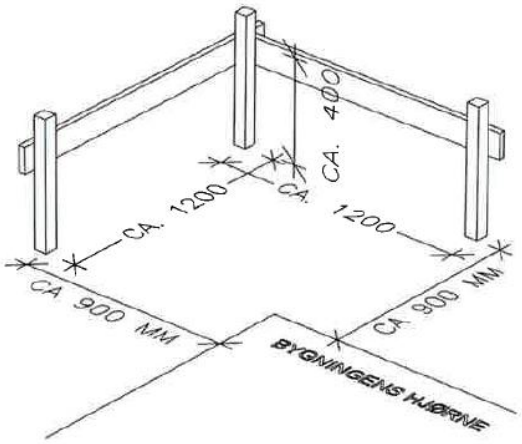

Figur nr.2

Bygningens forventede hjørner markeres med 4 pæle, der placeres efter en grov opmåling. Efterfølgende placeres de 4 galger.
Det er af allerstørste vigtighed, at galgernes overliggere er i vatter, og at de indbyrdes er placeret i nøjagtig samme højde.
(Figur 1 og 2)

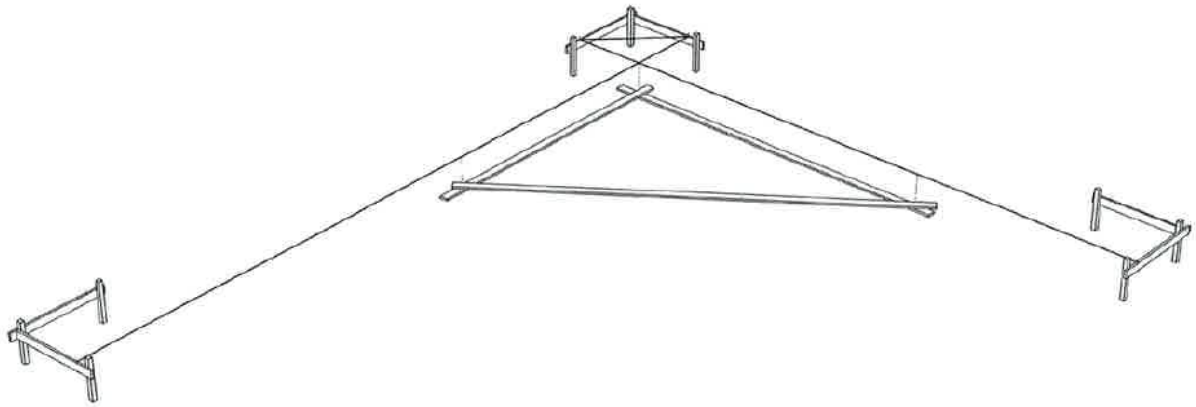

Figur nr.3

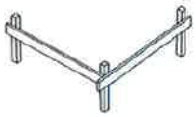

Først findes den præcise placering af enten bygningens ene facade eller gavl (fig. 3).
Gavl eller facade kan findes ved at afsætte linjen i forholdt til skel. Linien afsættes på galgerne og markeres med søm/skrue på overliggerne, hvorefter der trækkes en snor mellem sømmene/skruerne (medfølger ikke).
Vær opmærksom på, at det er målene udvendigt på bygningens stolper, der skal afsættes, så stolperne kan placeres uden, at snorene skal fjernes.
Så bestemmes det hjørne, hvor man er helt sikker på placeringen (fig. 3). Den vinkelrette sides placering bestemmes og markeres med et søm/skrue på galgen. Linien markeres med en snor. Til den præcise placering af den vinkelrette linje anbefales det, at konstruere en vinkel som vist på fig. 4
En vinkel der er 3 m på den ene led og 4 meter på den anden led vil altid være 5 m på den diagonale led, og vil altid danne en ret vinkel (fig. 4).
Størrelsen på vinklen vil minimere risikoen for en forkert afsættelse. Vær meget omhyggelig med at konstruere vinklen, da ganske små unøjagtigheder kan være afgørende.
Kan skelpælene ikke lokaliseres, kan man alternativt måle i forhold til en eksisterende bygning på grunden, som man med sikkerhed ved er placeret korrekt. Det anbefales dog altid at forholde sig til skel.

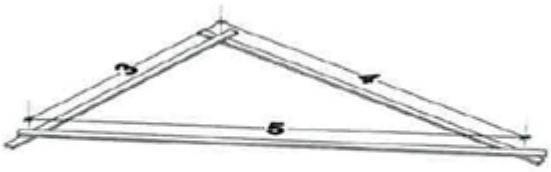

Figur nr.4

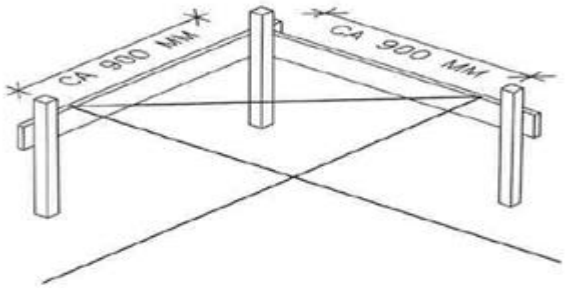

Figur nr.5

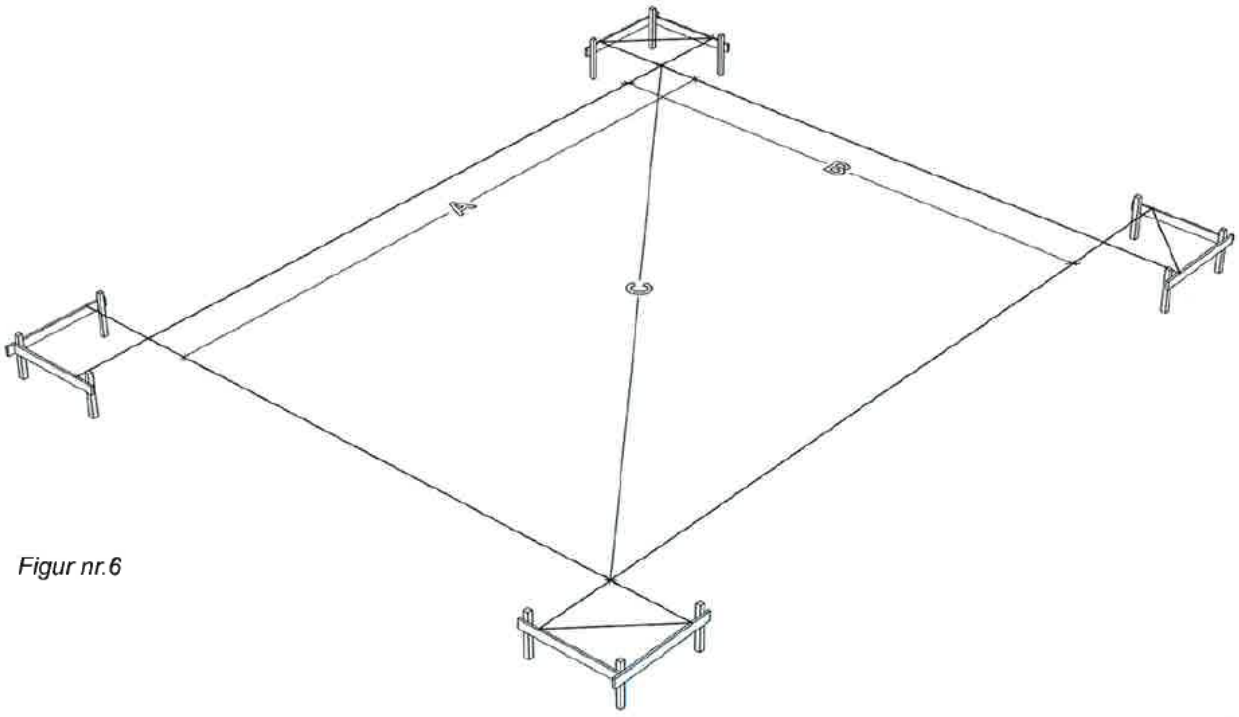

Figur nr.6

MÅL

A: 390,0 cm
B: 288,0 cm
C: 484,8 cm

Der er nu dannet en præcis 90º vinkel mellem de to linjer, hvor krydset mellem linjerne danner det første udvendige hjørne af bygningen. Længden af henholdsvis den ene gavl og den ene facade kan udmåles fra dette hjørne ud af snorene.
Herfra trækkes der yderlig to snore (fig. 6), hvor krydset mellem disse vil danne det fjerde og sidste hjørne på bygningen.
Det er nu vigtigt at kontrollere, at bygningen er korrekt afsat. Målene mellem de diagonale hjørner skal være præcis ens. Hvis dette ikke er tilfældet, skal afsætningen kontrolleres fra start til slut gennem alle faserne.
Når afsætningen er færdig, kontrolleres endnu en gang, at alle mål (inkl. diagonalmål) er rigtige.

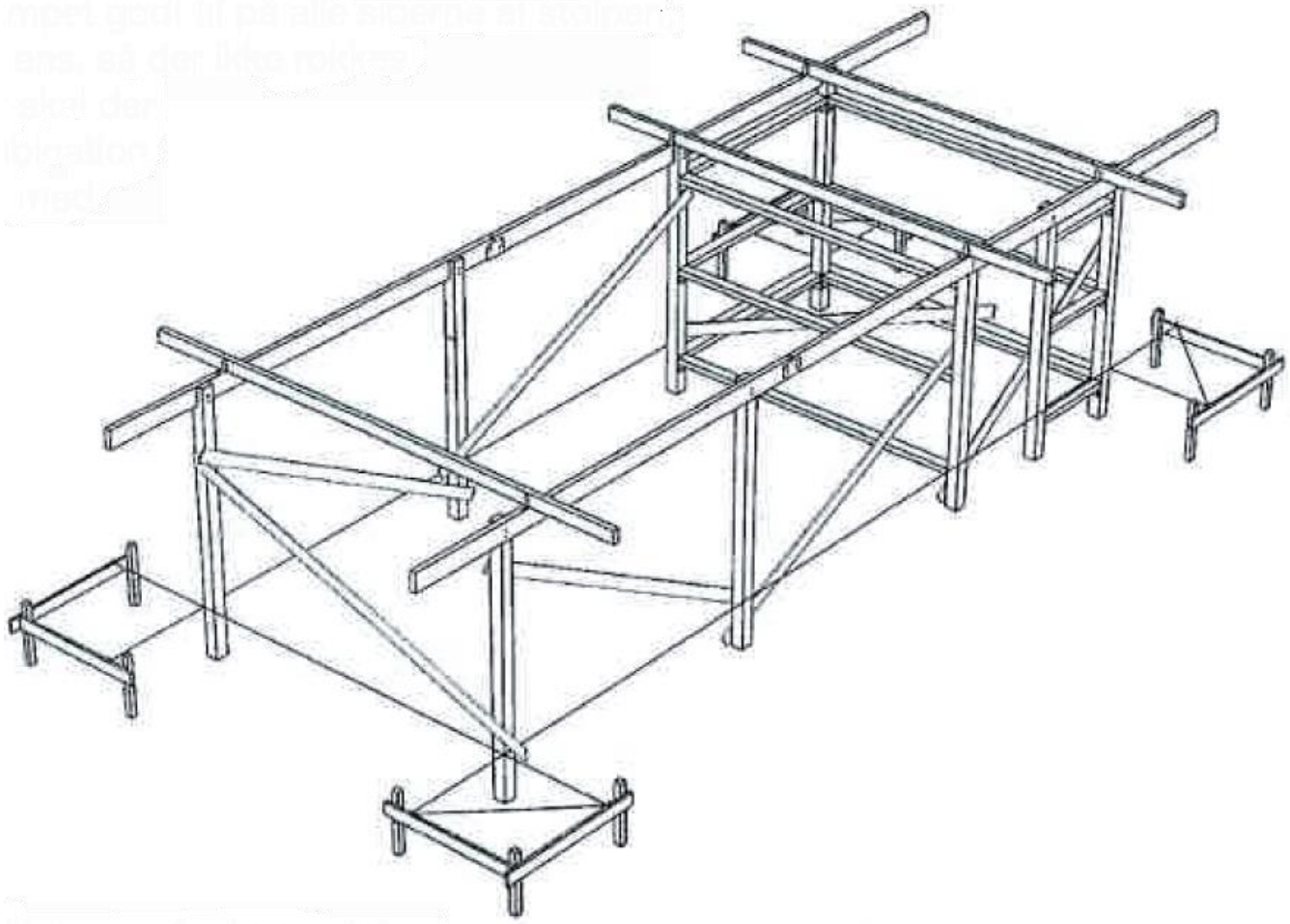

Overstående billede kan afvige fra den faktiske carport, se faktisk plantegning på side 2.

Stolperne tildannes i længden og placeres i hullerne. Stolperne tildannes i toppen, så der dannes et hak til placering af remmene.
Vi anbefaler at forreste stolpe placeres således at der fra jordniveau til underkant rem er
210 cm og at bagerste stolpe bliver 10 cm lavere, så der bliver fald på taget mod bagenden. Se skitse med mål på s. 4
Vær opmærksom på, at hakkene til remmene er placeret som vist på tegningen. Da snorene er placeret vandret, kan man med fordel finde stolpens top i forhold til snoren og markere det på stolpen. Det gør det nemmere at placere stolpen korrekt i højden.
Remme monteres i overensstemmelse med tegning.
Efterfølgende monteres spær. Spær afstand iht. plantegning side 2.
Spærene fastgøres over remmen med vinkelbeslag.

Der udføres midlertidig afstivning af øvrige stolper. Den midlertidige afstivning kan udføres enten med stiksøm, skruer eller med skruetvinger. På dette stade sørges der for, at alle stolper er placeret i lod og korrekt højde. Vær opmærksom på, at midlertidig afstivning ikke kommer til at sidde i vejen for den efterfølgende montering.

Når konstruktionen står hel i vinkel og lod på alle sider, faststøbes stolperne ved brug af f.eks. stolpebeton (beton medfølger ikke)

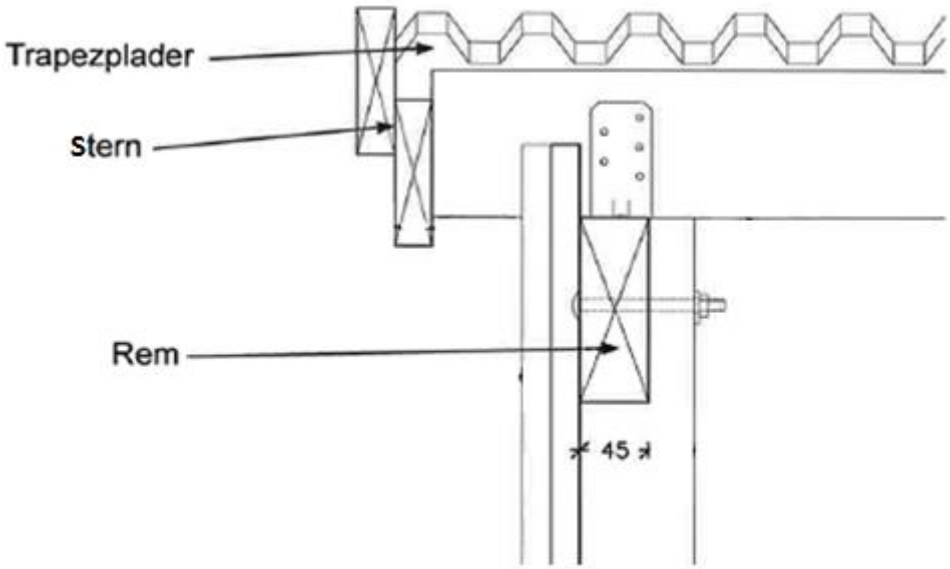

MONTERING AF STERNBRÆDDER
Sternen består af 2 brædder der monteres uden på hinanden. Første bræt monteres så det går ca. 2-3 cm under spærene. Det næste bræt monteres uden på, så det går ca. 2 cm op over spærene. Anvend 2 skruer pr. spærende. Ovenstående er dog ikke gældende ved bagsiden, hvor tagrenden skal monteres (tagrende medfølger ikke – denne skal købes separat), der skal der kun monteres ét sternbræt, da trapezpladerne skal være 5 cm længere end konstruktionen.

MONTERINGSVEJLEDNING AF PLASTMO TRAPEZPLADER

1. Pladerne monteres fra venstre mod højre. Pladerne skal være 5 cm længere end konstruktionen. Evt. afkortning af pladerne foretages med en fintandet sav.

2. Vi anbefaler overlap i bredderetningen med min. 2 bølge og min. 200 mm i længderetningen

3. Vi anbefaler montage med bundskruer uden for boring jf. nedenstående skitse.

4. Fastgør skruer i hver 2. bølgedal på nederste og øverste spær. I spærene mellem nederste og øverste lægte skrues i hver 3. bølgedal (ca. 10-12 skruer pr. m2.)

Ved Carport med redskabsrum, skal pladerne ikke kortes af i længden, men monteres med størst muligt overlæg.
Bemærk: Sne skal fjernes fra taget ved større snefald.

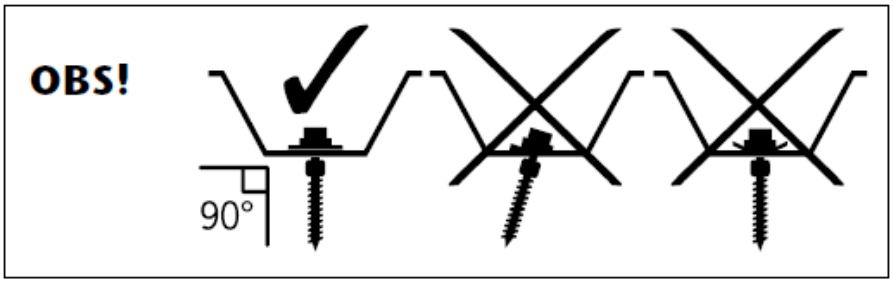

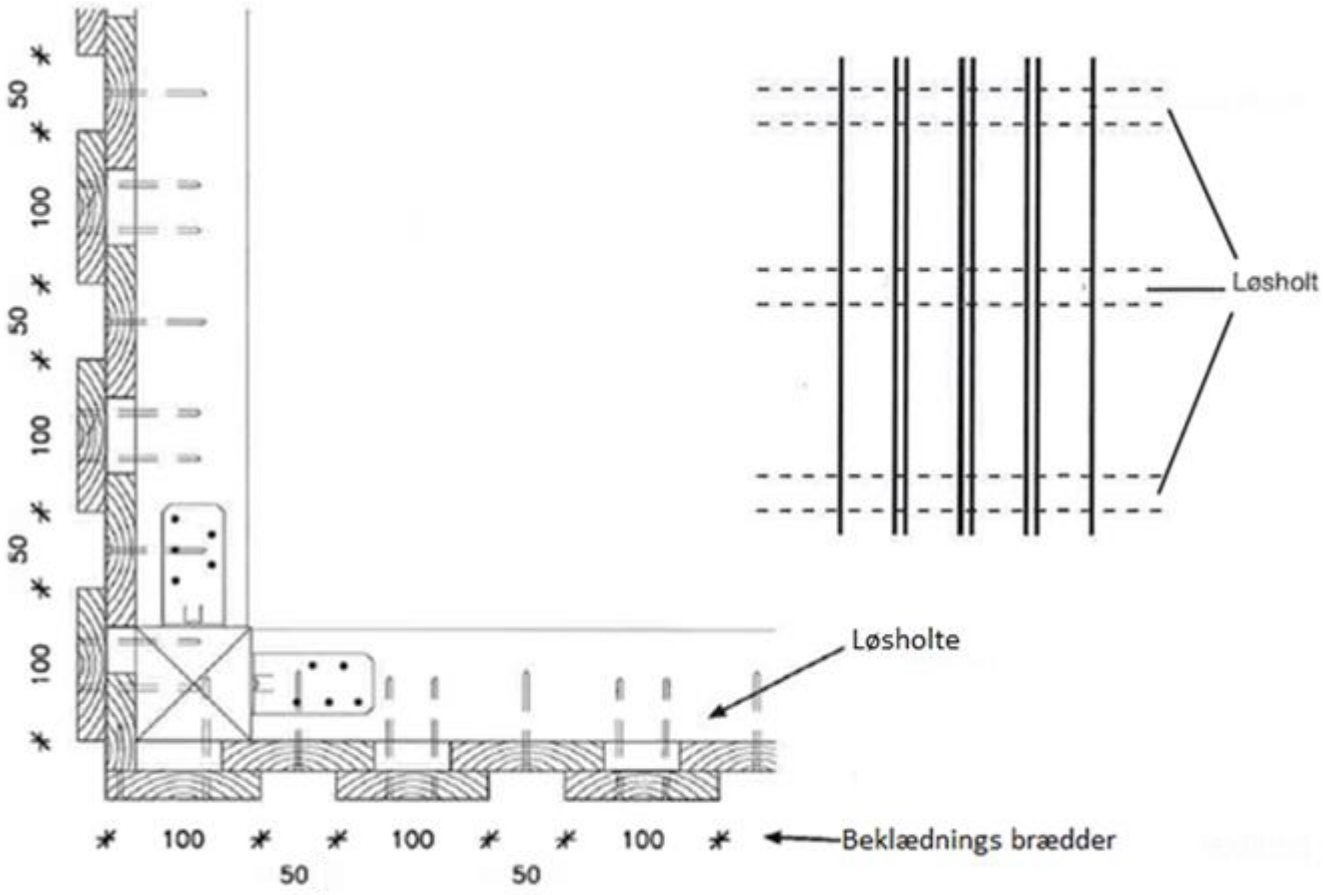

MONTAGE AF BEKLÆDNING
Start med at montere reglar som 3 vandrette løsholte. Herefter monteres brædder som 1 på 2 beklædning jf. ovenstående skitse. Vi anbefaler at finde/lave en klods, der er 50 mm bred, som kan bruges til at skabe den påkrævede afstand, ved at placere den imellem det fastsatte bræt og det næste.
Vær opmærksom på, at de yderste brædder IKKE bliver skruet sammen med de inderste, da de inderste med tiden vil blive ødelagt.
Benyt 4,0x40 mm til de inderste brædder og 4,0x60 mm til de yderste brædder.

***Bemærk:** at træ er et naturprodukt som udvider og trækker sig samme i forhold til luftfugtigheden, hvilket kan medføre revner og vindridser i overfladen. Dette er uden betydning for holdbarheden og er derfor ikke reklamationsberettiget. Vi anbefaler desuden altid at behandle dit træ med træbeskyttelse. Dette er for at undgår råd og svamp og derved sikre en længere levetid samt muligheden for at give træet en anderledes farve. Spørg i din lokale XL-BYG for yderligere vejledning.*

Vær venligst opmærksom på at ejendoms- og immaterielle rettigheder til materialet tilhører XL-BYG a.m.b.a. Materialet er personligt. Såfremt materialet benyttes uretmæssigt kan Ditas a.m.b.a. på anfordring, straks kræve dette tilbageleveret, samt kræve erstatning for sit tab.
Vær endvidere opmærksom på, at projektmaterialet er at betragte som vejledende. Det er alene bygherren, der er ansvarlig for, at opførelsen af nærværende projekt overholder den til enhver tid gældende miljø- og byggelovgivning, lokalplaner, servitutter, normer, anvisninger fra Arbejdstilsynet mv.