

TILLYKKE MED DERES NYE REDSKABSRUM!

Inden byggeriet påbegyndes, anbefaler vi at der foretages kontrol af de leverede materialer i henhold til materialelisten.

INDHOLD

Materialeliste	2
Generel vejledning til afsætning	3-5
Montageforløb og arbejdsvejledning	6-9
Detaljetegninger: Plan, snit, facade og detail	11-16
Monteringsvejledning Trapez-tagpladerne	17
Vejledning i montering af vindtrækbånd	17

Materialeliste:

Beskrivelse		**Antal**	**Enhed**	**Anvendelse**
Beskrivelse		**Antal**	**Enhed**	**Anvendelse**
Stolper	7/300	21	meter	Stolper
Høvlet reglar	3/240	7,2	meter	Remme
Bræddebolte VFZ		14	stk	Remme
Firkantskiver		14	stk	Remme
Høvlet reglar	5/450	22,5	meter	Spær
Høvlet reglar	1/300	3	meter	Mellemstykker
Vinkelbeslag m/ribbe		15	stk	Spær
Vinkelbeslag m/ribbe		36	stk	Løsholte
Beslagsskruer		2	pk	Vinkelbeslag
Patentbånd		1	rl.	Vindafstivning
Høvlet reglar	15/210 + 1/330	34,8	meter	Løsholte
Brædder	4/240 3/480	24	meter	Sternbrædder
Hegnsbrædder	180/210	378	meter	Beklædning
Udendørs skruer		1	pk	Beklædning
Udendørs skruer		3	pk	Beklædning
Udendørs skruer		1	pk	Sternbrædder
Trapezplader Blå PVC 109x240 cm		5	stk	Tag
Bundskruer		1	pk	Trapezplader
Krydsfiner		1	pld.	Dør
Udendørs skruer		1	pk	Dør
T-Bladhængsel		2	stk	Dør

GENERAL VEJLEDNING TIL AFSÆTNING

Generel vejledning til afsætning af hjørner og vandret plan på grund.
Efter man først har sikret sig, at bygningens placering er i overensstemmelse med love, byplanbestemmelser, evt. byggevedtægt og andre bestemmelser, og der er indhentet byggemyndighedens tilladelse, kan afsætningen på grunden påbegyndes. For at få bygningen placeret korrekt på grunden, findes de nødvendige skelpæle.

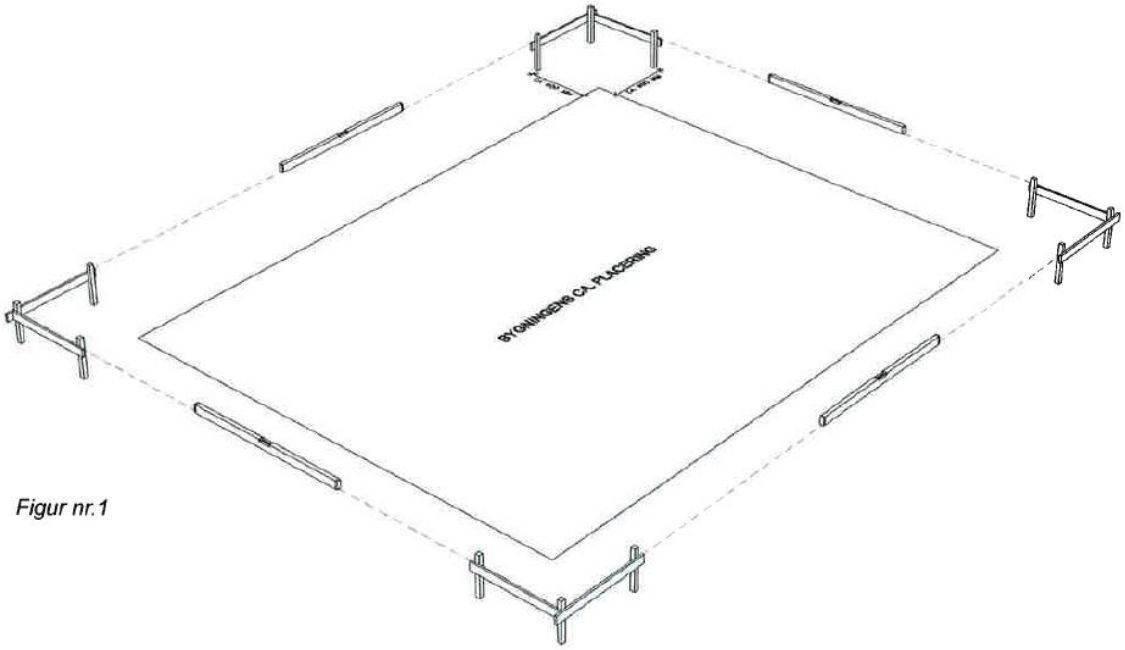

Figur nr.1

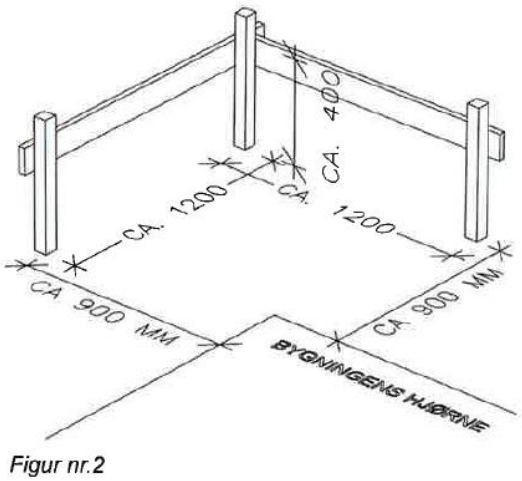

Figur nr.2

Bygningens forventede hjørner markeres med 4 pæle, der placeres efter en grov opmåling.
Efterfølgende placeres de 4 galger.
Det er af allerstørste vigtighed, at galgernes overliggere er i vatter, og at de indbyrdes er placeret i nøjagtig samme højde.
(Figur 1 og 2)

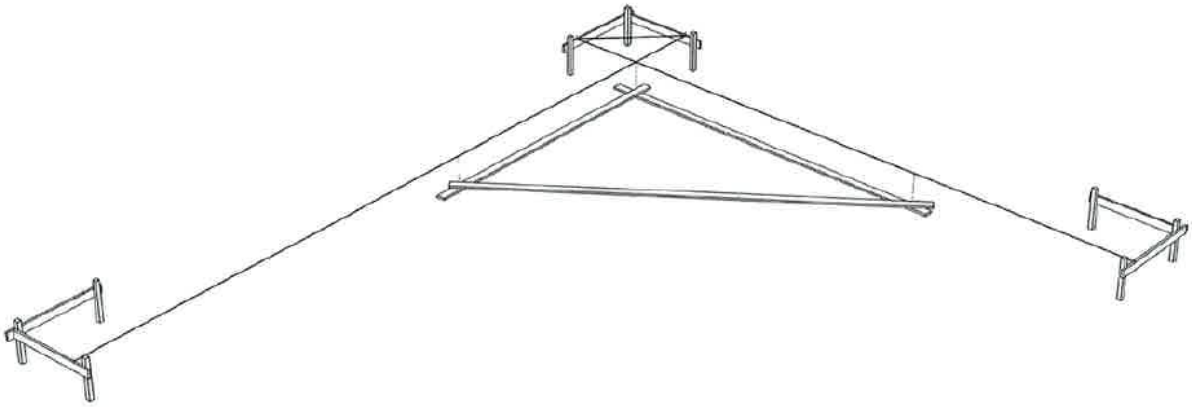

Figur nr.3

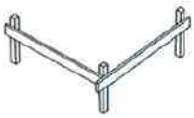

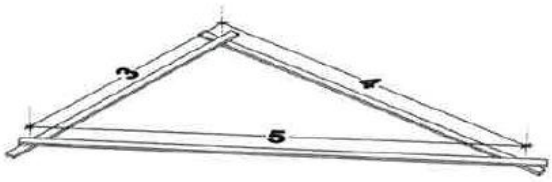

Figur nr.4

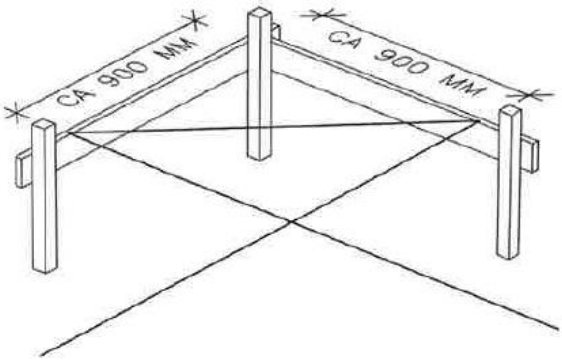

Figur nr.5

Først findes den præcise placering af enten bygningens ene facade eller gavl (fig. 3).
Gavl eller facade kan findes ved at afsætte linjen i forholdt til skel. Linien afsættes på galgerne og markeres med søm/skruer på overliggerne, hvorefter der trækkes en snor mellem sømmene/skruerne (medfølger ikke).
Vær opmærksom på, at det er målene udvendigt på bygningens stolper, der skal afsættes, så stolperne kan placeres uden, at snorene skal fjernes.
Så bestemmes det hjørne, hvor man er helt sikker på placeringen (fig. 3). Den vinkelrette sides placering bestemmes og markeres med et søm/skrue på galgen. Linien markeres med en snor.
Til den præcise placering af den vinkelrette linje anbefales det, at konstruere en vinkel som vist på fig. 4
En vinkel der er 3 m på den ene led og 4 meter på den anden led vil altid være 5 m på den diagonale led, og vil altid danne en ret vinkel (fig. 4).
Størrelsen på vinklen vil minimere risikoen for en forkert afsættelse. Vær meget omhyggelig med at konstruere vinklen, da ganske små unøjagtigheder kan være afgørende.
Kan skelpælene ikke lokaliseres, kan man alternativt måle i forhold til en eksisterende bygning på grunden, som man med sikkerhed ved er placeret korrekt. Det anbefales dog altid at forholde sig til skel.

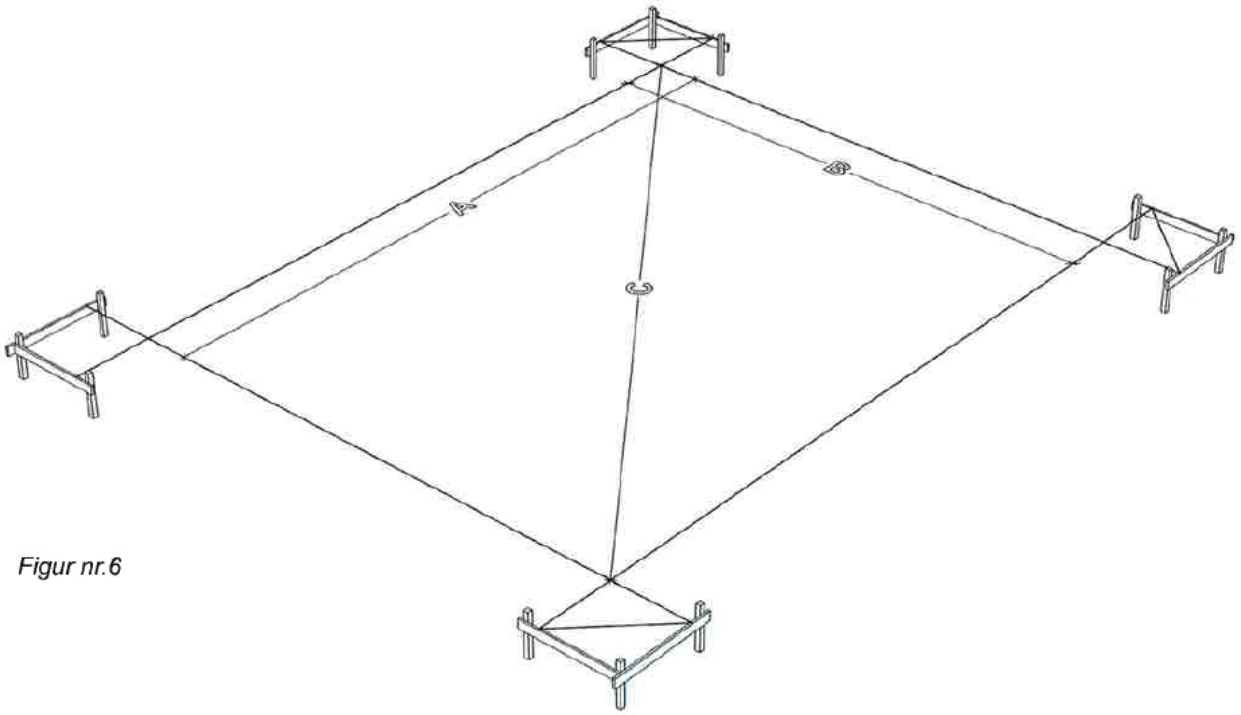

Figur nr.6

MÅL

A: 432,4 cm
B: 216,8 cm
C: 483,7 cm

Der er nu dannet en præcis 90º vinkel mellem de to linjer, hvor krydset mellem linjerne danner det første udvendige hjørne af bygningen. Længden af henholdsvis den ene gavl og den ene facade kan udmåles fra dette hjørne ud af snorene.
Herfra trækkes der yderlig to snore (fig. 6), hvor krydset mellem disse vil danne det fjerde og sidste hjørne på bygningen.
Det er nu vigtigt at kontrollere, at bygningen er korrekt afsat. Målene mellem de diagonale hjørner skal være præcis ens. Hvis dette ikke er tilfældet, skal afsætningen kontrolleres fra start til slut gennem alle faserne.
Når afsætningen er færdig, kontrolleres endnu en gang, at alle mål (inkl. diagonalmål) er rigtige.

Montageforløb og arbejdsvejledning

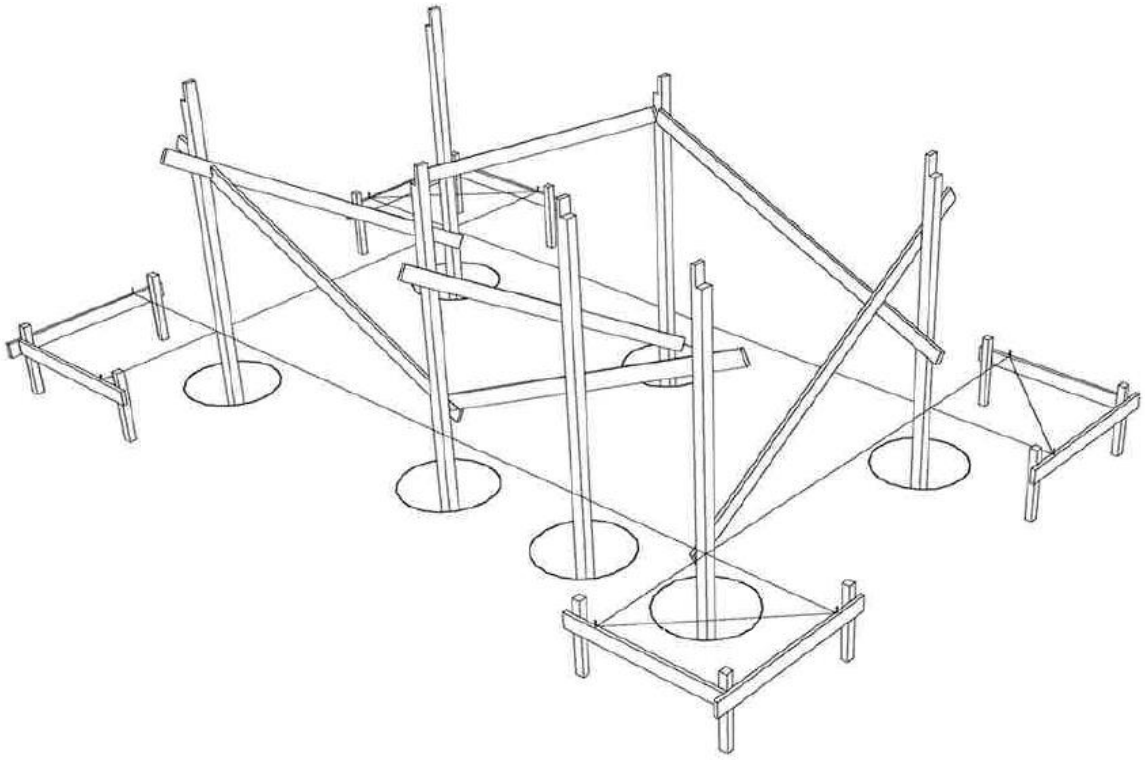

Stolperne tildannes i længden og placeres i hullerne. Alle 4 hjørnestolper tildannes i toppen, så der dannes et hak på 45 x 120 mm til placering af remmene. Stolpen ved døren tilpasses så den er 12 cm længere end de ørige stolper, og der laves et hak på 45x95 mm til "mellemstykke" mellem spær.
Vær opmærksom på, at hakkene til remmene er placeret som vist på tegningen. Da snorene er placeret vandret, kan man med fordel finde stolpens top i forhold til snoren og markere det på stolpen. Det gør det nemmere at placere stolpen korrekt i højden. Se detalje tegning med på s. 12

Der udføres midlertidig afstivning af øvrige stolper. Den midlertidige afstivning kan udføres enten med stiksøm, skruer eller med skruetvinger. På dette stade sørges der for, at alle stolper er placeret i lod og korrekt højde.
Det er af stor vigtighed, for etableringen af vindkryds. Vær opmærksom på, at midlertidig afstivning ikke kommer til at sidde i vejen for den efterfølgende montering.

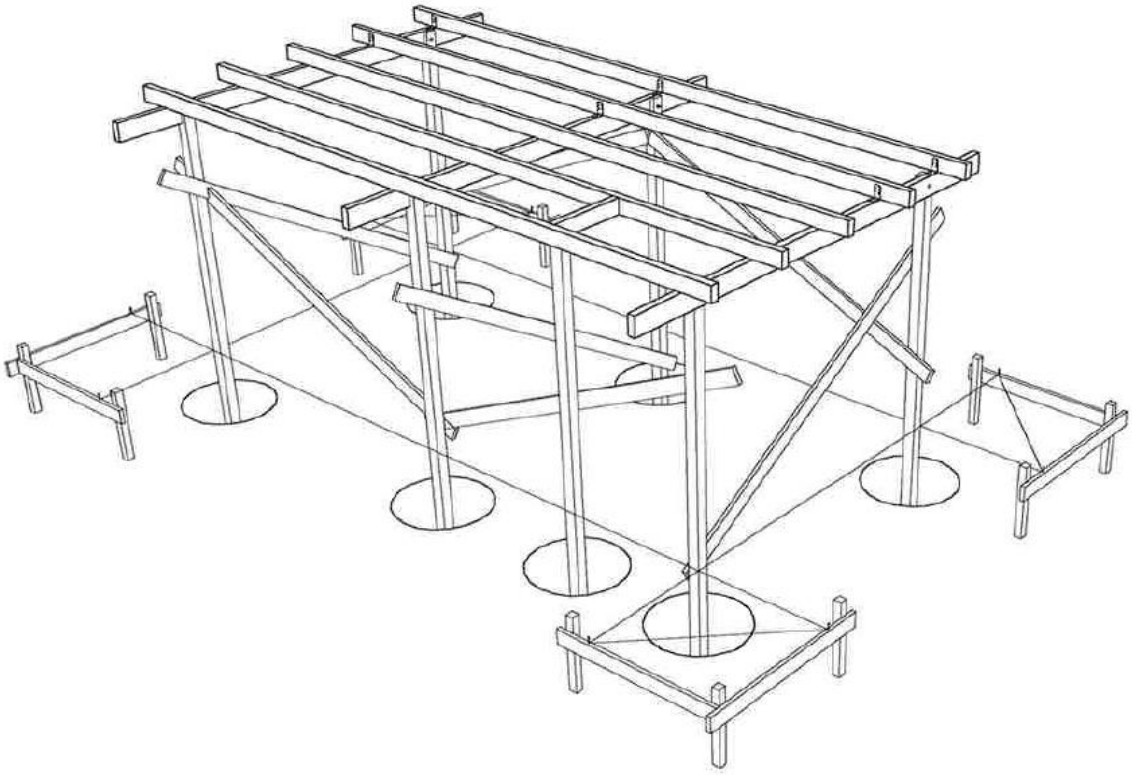

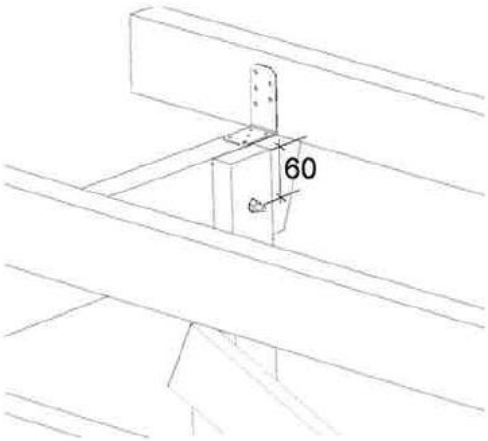

Detalje montering af rem

Remme monteres i overensstemmelse med tegninger. Bemærk at vi dog anbefaler 2 bræddebolte pr. stolpe/rem samling.
Efterfølgende monteres spær.
Spærene fastgøres over remme med 1 stk. vinkler pr. samling.
Vinklerne skrues med minimum 4 skruer på hver side.
Vær opmærksom på at vende vinklen korrekt

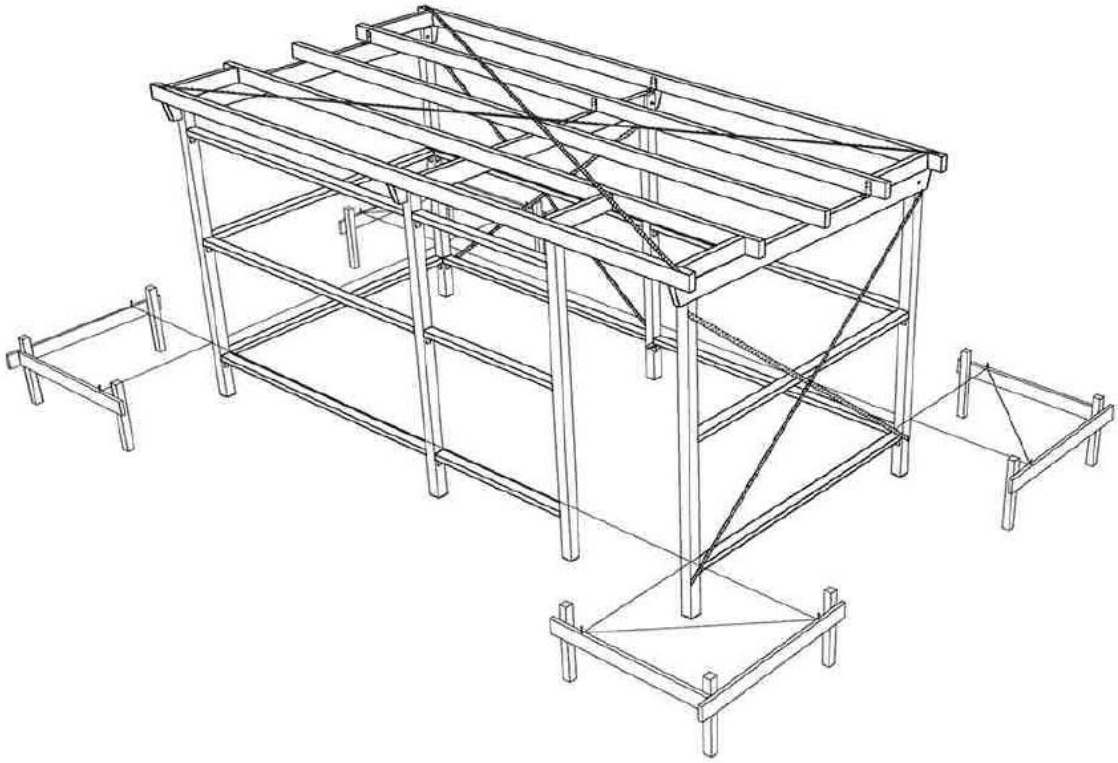

Efter spærene er monteret, monteres mellem-stykker mellem de yderste spær i begge ender, samt over/i stolpen ved døren. Herefter etableres vindafstivning (hulbånd) i tagfladen som vist på tegningen

Hulbåndene monteres og spændes op, iht. anvisning bagerst i materialet, inden der skrues i alle huller over spær. Det er af stor vigtighed, at hulbånd stemmes ned i spærene, af hensyn til efterfølgende montage af trapezplader. Alternativt kan vindafstivning foretages på undersiden af spærene.
Efterfølgende monteres der løsholter i henhold til tegninger, og der monteres ligeledes vindkryds i 2 vægge.

Når man har sikret at hele konstruktionen står i lod, støbes eller fyldes hullerne.
Vi anbefaler at der støbes med Scan stolpebeton - Samlet forbrug: 3 ps.

Alternativt kan hullerne fyldes med stabilgrus, sand eller småsten. Vær opmærksom på at få stampet godt på alle sider af stolperne, løbende som der fyldes til. Det er vigtigt at stampe ens på alle sider, så der ikke rokkes ved stolpens lod og højde.



Sternen monteres med 2 skruer pr. spærende som angivet på detailtegning bagerst i materialet.

Trapezpladerne monteres iht. leverandørens anvisning bagerst i materialet.
Pladerne skal ikke kortes af i længden, men monteres med størst muligt overlæg.

Efterbehandling: Se generel vejledning om efterbehandling og vedligeholdelse bagerst i materialet.

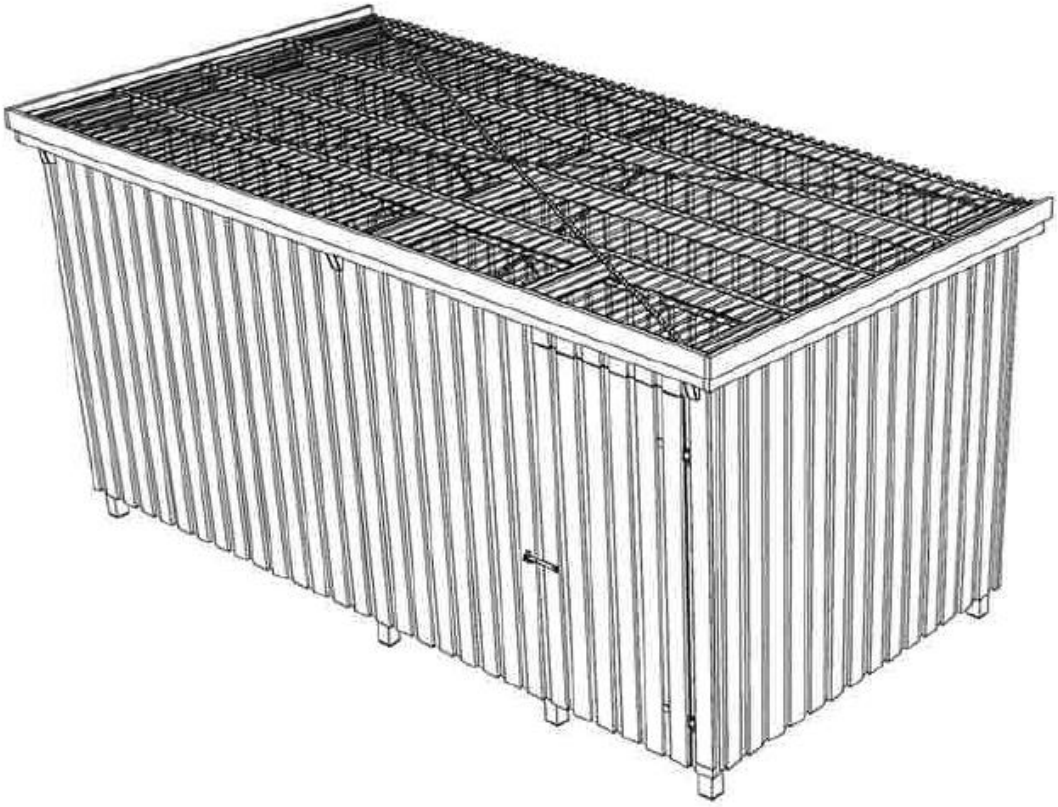

Dørpladen monteres.
Vær opmærksom på kun at montere krydsfinérpladen.
Beklædningen af døren udføres sammen med den øvrige beklædning. Der monteres lodret "1 på 2" beklædning.
Inden montering måles beklædningsfladerne op, og der laves en ligelig inddeling af brædderne.
Se detailtegning bagerst i materialet

Læg endvidere mærke til, hvordan brædderne skal vende. Det er vigtigt at brædderne vender som angivet på detailtegningen.

Efterbehandling: Se generel vejledning om efterbehandling og vedligeholdelse bagerst i materialet.

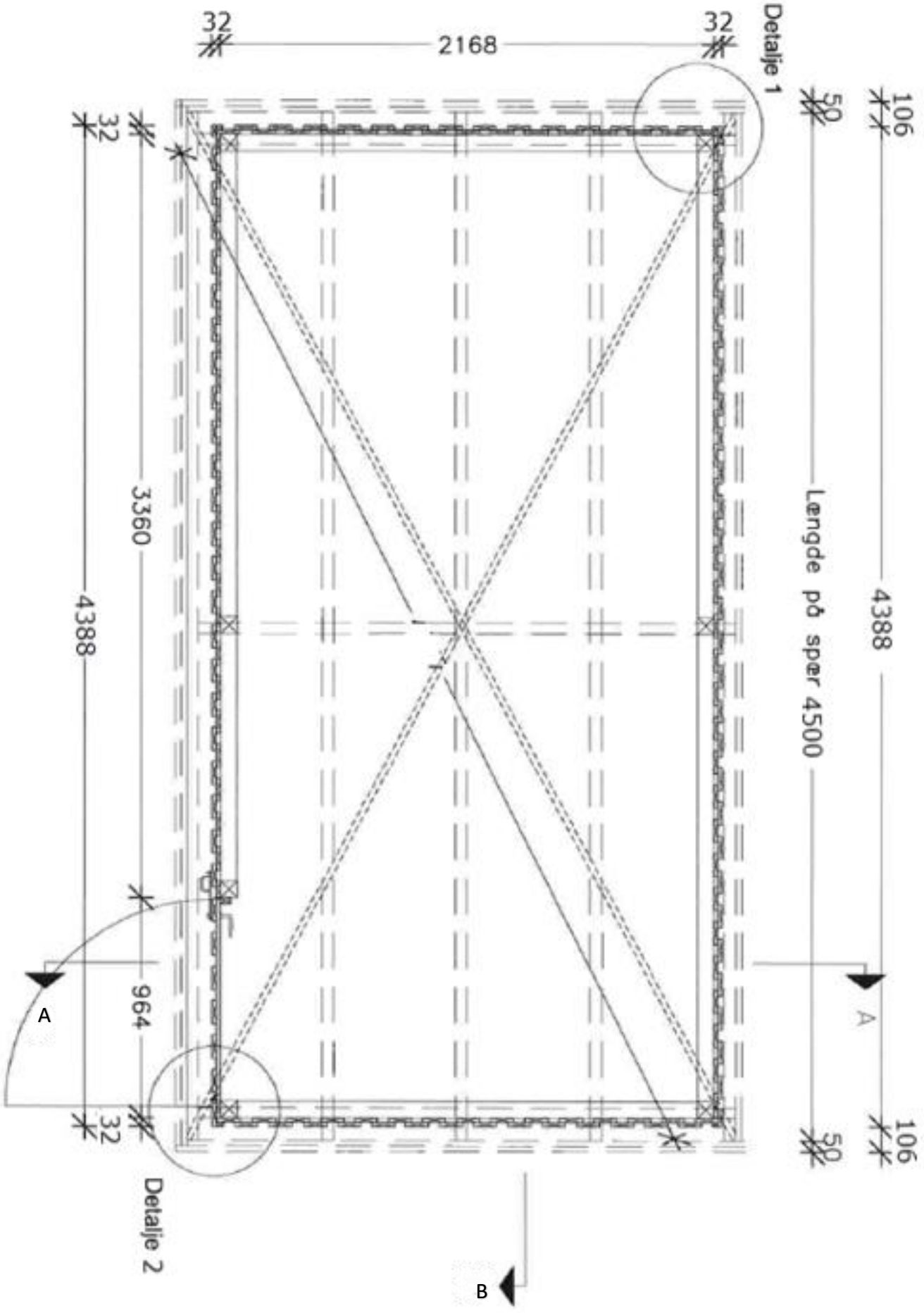
32
2168
32
Detalje 1
50
106
32
3360
4388
Længde på spær 4500
4388
964
A
A
32
50
106
Detalje 2
B

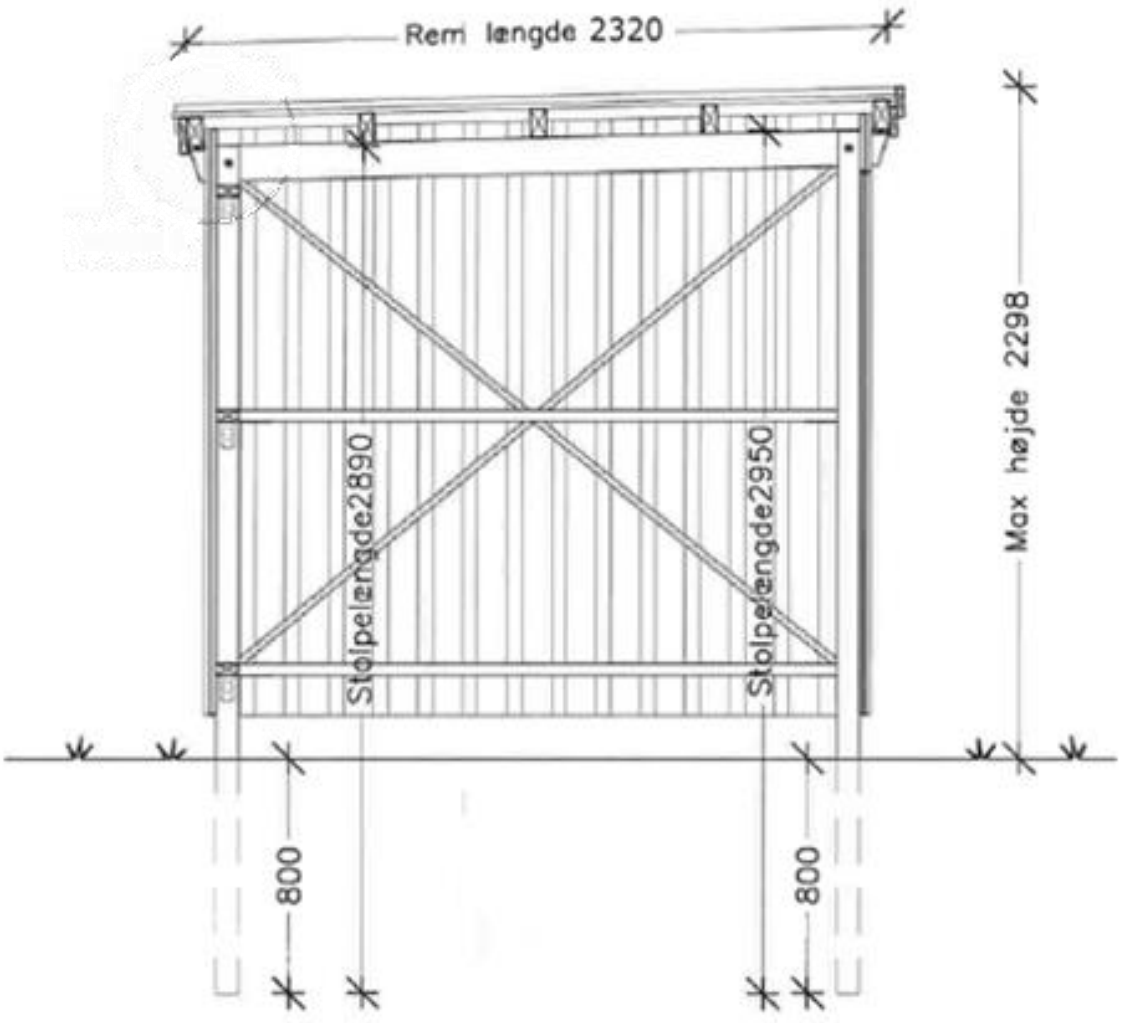

Snit A - A

Tagkonstruktion: PVC-Trapezplade Spær Vindtrækbånd Rem Stern Vægkonstruktion: 1 på 2 beklædning Stolper Løsholt Vindkryds

Detalje 3

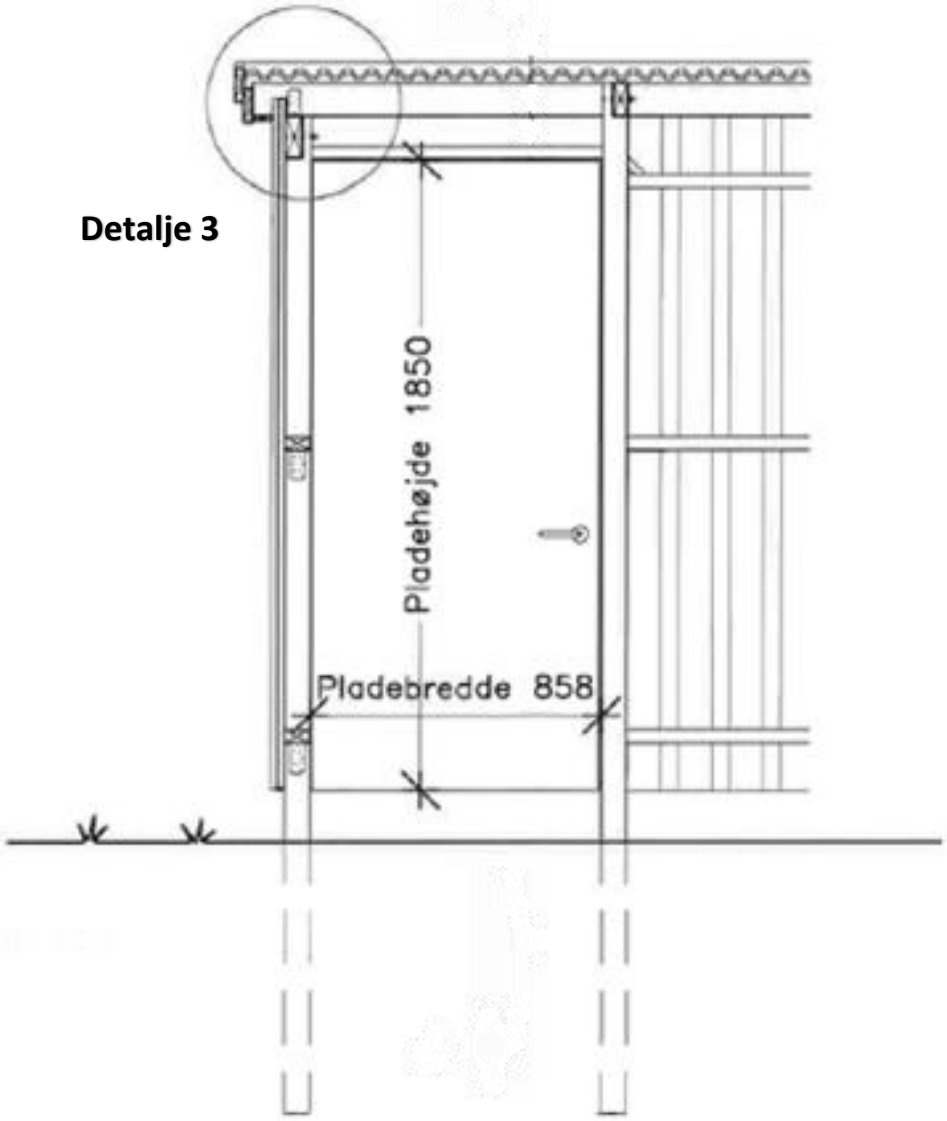

Snit B-B

Tagkonstruktion:
PVC-Trapezplade
Spær

Vindtrækbånd
Rem
Stern

Vægkonstruktion:
1 på 2 beklædning
Stolper
Løsholt
Vindkryds

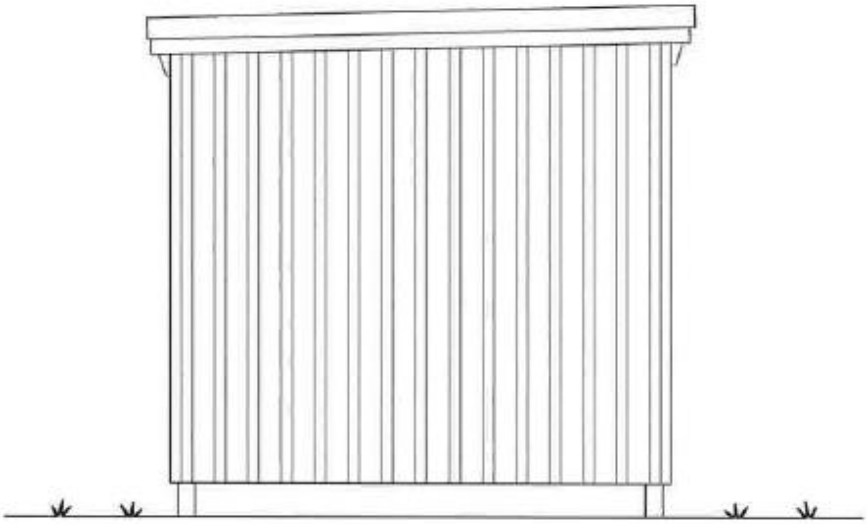

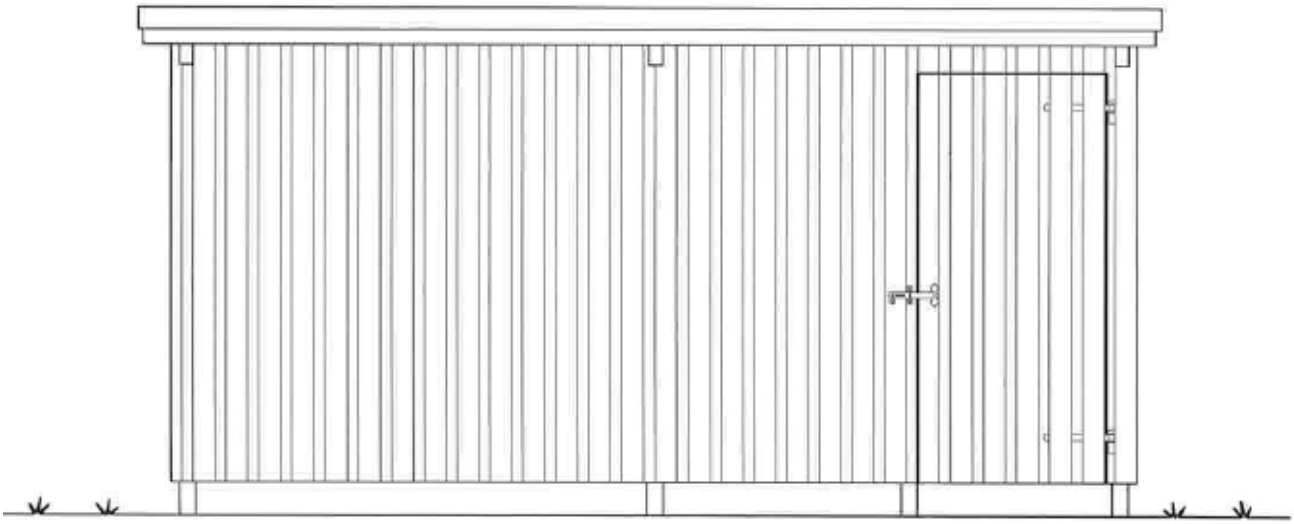

Detalje 1

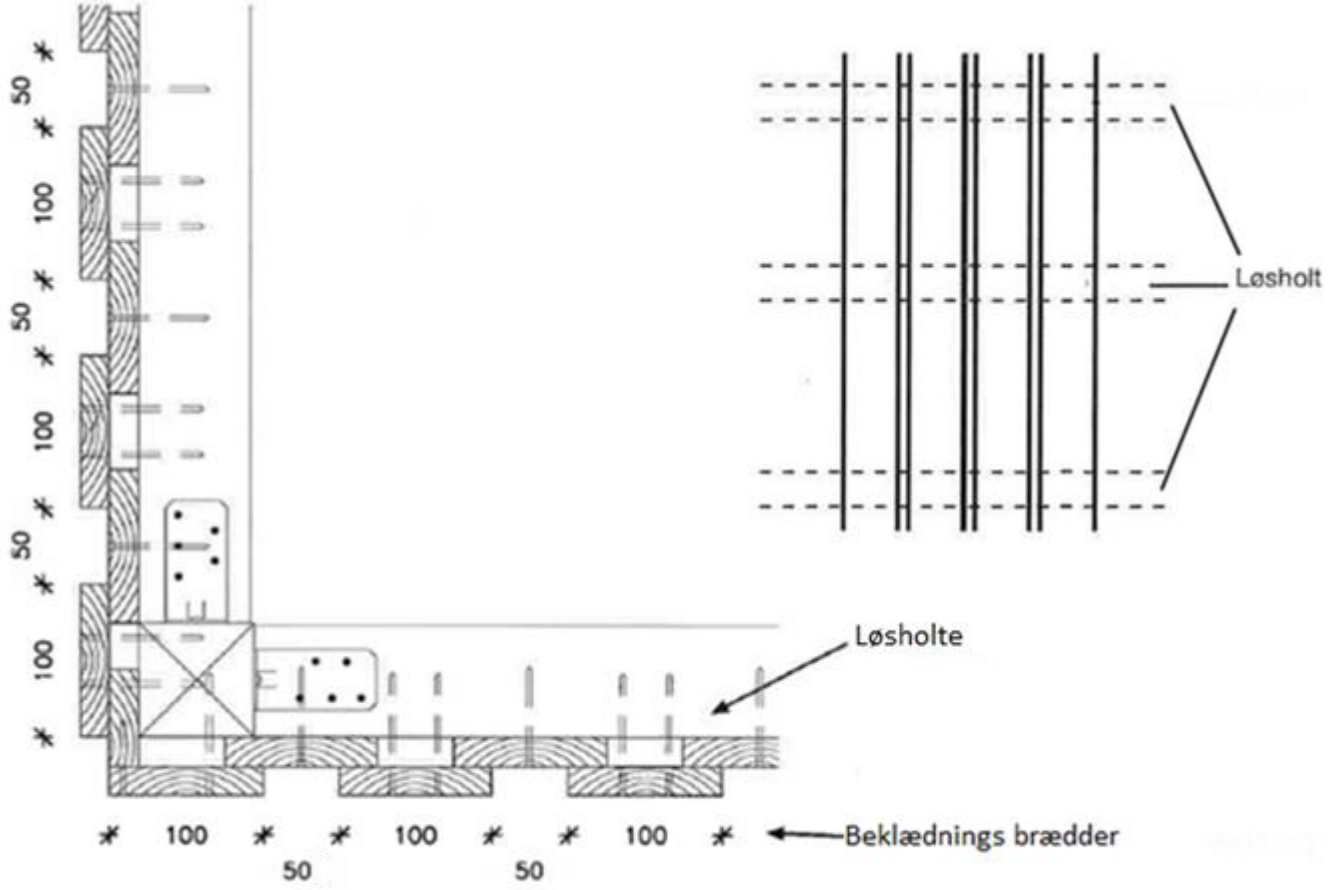

MONTAGE AF BEKLÆDNING

Start med at montere reglar som 3 vandrette løsholte. Herefter monteres brædder som 1 på 2 beklædning jf. ovenstående skitse. Vi anbefaler at finde/lave en klods, der er 50 mm bred, som kan bruges til at skabe den påkrævede afstand, ved at placere den imellem det fastsatte bræt og det næste.

Vær opmærksom på, at de yderste brædder IKKE bliver skruet sammen med de inderste, da de inderste med tiden vil blive ødelagt.

Benyt 4,0x40 mm til de inderste brædder og 4,0x60 mm til de yderste brædder.

Detalje 2

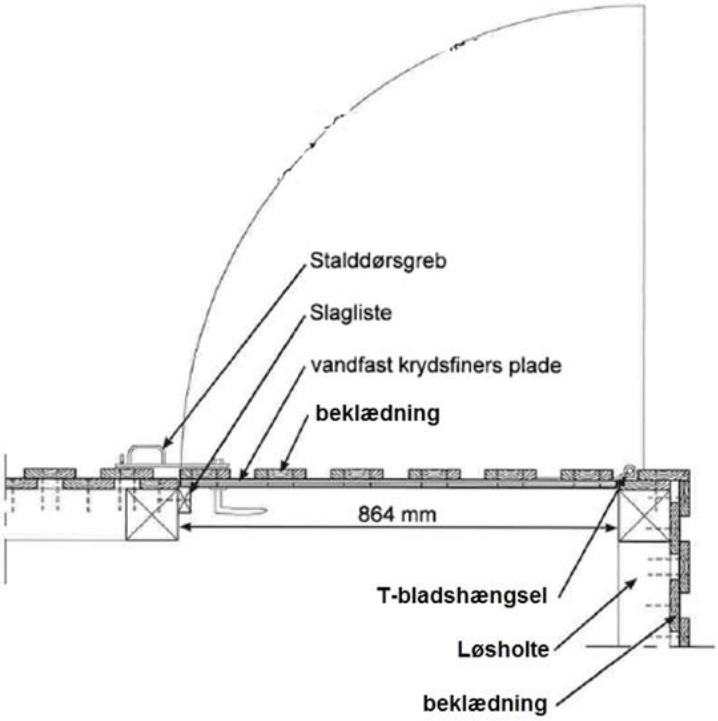

Detalje 3

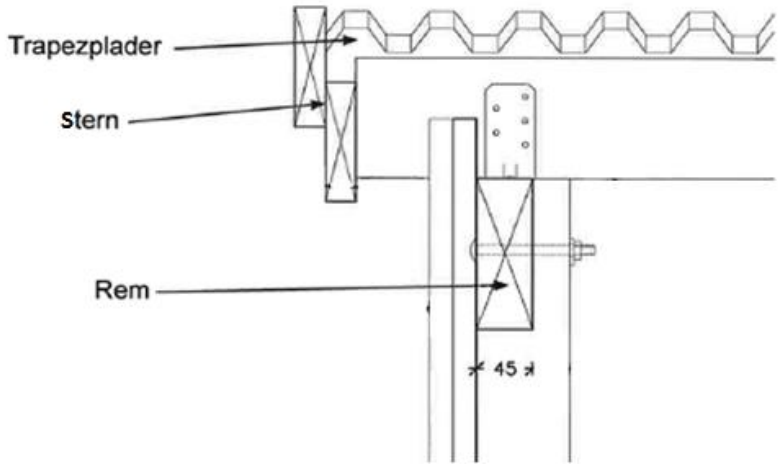

Bemærk: *at træ er et naturprodukt som udvider og trækker sig samme i forhold til luftfugtigheden, hvilket kan medføre revner og vindridser i overfladen. Dette er uden betydning for holdbarheden og er derfor ikke reklamationsberettiget. Vi anbefaler desuden altid at behandle dit træ med træbeskyttelse. Dette er for at undgår råd og svamp og derved sikre en længere levetid samt muligheden for at give træet en anderledes farve. Spørg i din lokale XL-BYG for yderligere vejledning.*

Vær venligst opmærksom på at ejendoms- og immaterielle rettigheder til materialet tilhører XL-BYG a.m.b.a. Materialet er personligt. Såfremt materialet benyttes uretmæssigt kan Ditas a.m.b.a. på anfordring, straks kræve dette tilbageleveret, samt kræve erstatning for sit tab.
Vær endvidere opmærksom på, at projektmaterialet er at betragte som vejledende. Det er alene bygherren, der er ansvarlig for, at opførelsen af nærværende projekt overholder den til enhver tid gældende miljø- og byggelovgivning, lokalplaner, servitutter, normer, anvisninger fra Arbejdstilsynet mv.

MONTERINGSVEJLEDNING AF PLASTMO TRAPEZPLADER

1. Pladerne monteres fra venstre mod højre. Pladerne skal være 5 cm længere end konstruktionen. Evt. afkortning af pladerne foretages med en fintandet sav.

2. Vi anbefaler overlap i bredderetningen med min. 2 bølge og min. 200 mm i længderetningen

3. Vi anbefaler montage med bundskruer uden for boring jf. nedenstående skitse.

4. Fastgør skruer i hver 2. bølgedal på nederste og øverste spær. I spærene mellem nederste og øverste lægte skrues i hver 3. bølgedal (ca. 10-12 skruer pr. m2.)

Ved Carport med redskabsrum, skal pladerne ikke kortes af i længden, men monteres med størst muligt overlæg.
Bemærk: Sne skal fjernes fra taget ved større snefald.

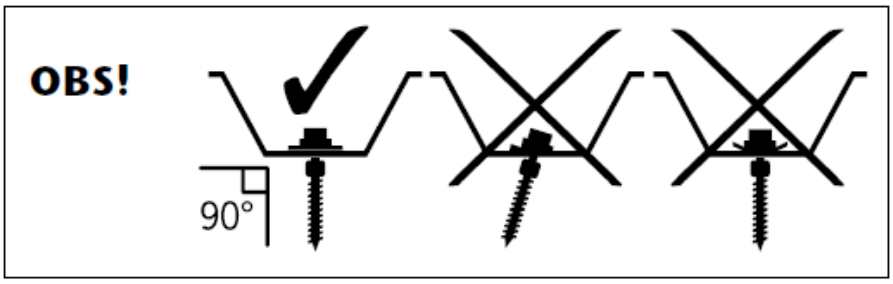

VEJLEDNING I MONTERING AF VINDTRÆKBÅND:

Det anbefales at man til montering af vindtrækbånd låner en båndstrammer på tømmerhandelen.
Alternativt se under beskrivelsen

- Længden af båndene bestemmes.
- Efter at træværk (henholdsvis stolper/løsholter og spær) er placeret korrekt, afstivet forsvarligt og fastgjort, fastgøres vindtrækbåndet i den ene ende.
- Båndstrammeren monteres
- Båndets anden ende monteres i båndstrammeren.
- Båndene strammes moderat, og må ikke medføre, at spærene eller stolper trækkes ud af position/lod
- Vindtrækbåndets anden ende skrues.
- Ovenstående procedure udføres for de øvrige bånd i konstruktionen.
- Vær hele tiden opmærksom på, at der ikke skal spændes så hårdt, at spærenes indbyrdes placering ændres
- Båndene fastgøres på henholdsvis mellemliggende spær, stolper og løsholter med beslagsskruer
- Såfremt det ikke er muligt at låne en båndstrammer på tømmerhandlen kan opstramningen foregå uden.

Løseligt føres en skrue halvt gennem et hul i hulbåndet. Hulbåndet (med skruen som "stopklods") placeres i et koben eller en lægtehammer og vrides/strammes til båndet er stramt. Kobenet eller hammeren kan med fordel placeres så et spær danner underlag for opstramningen.