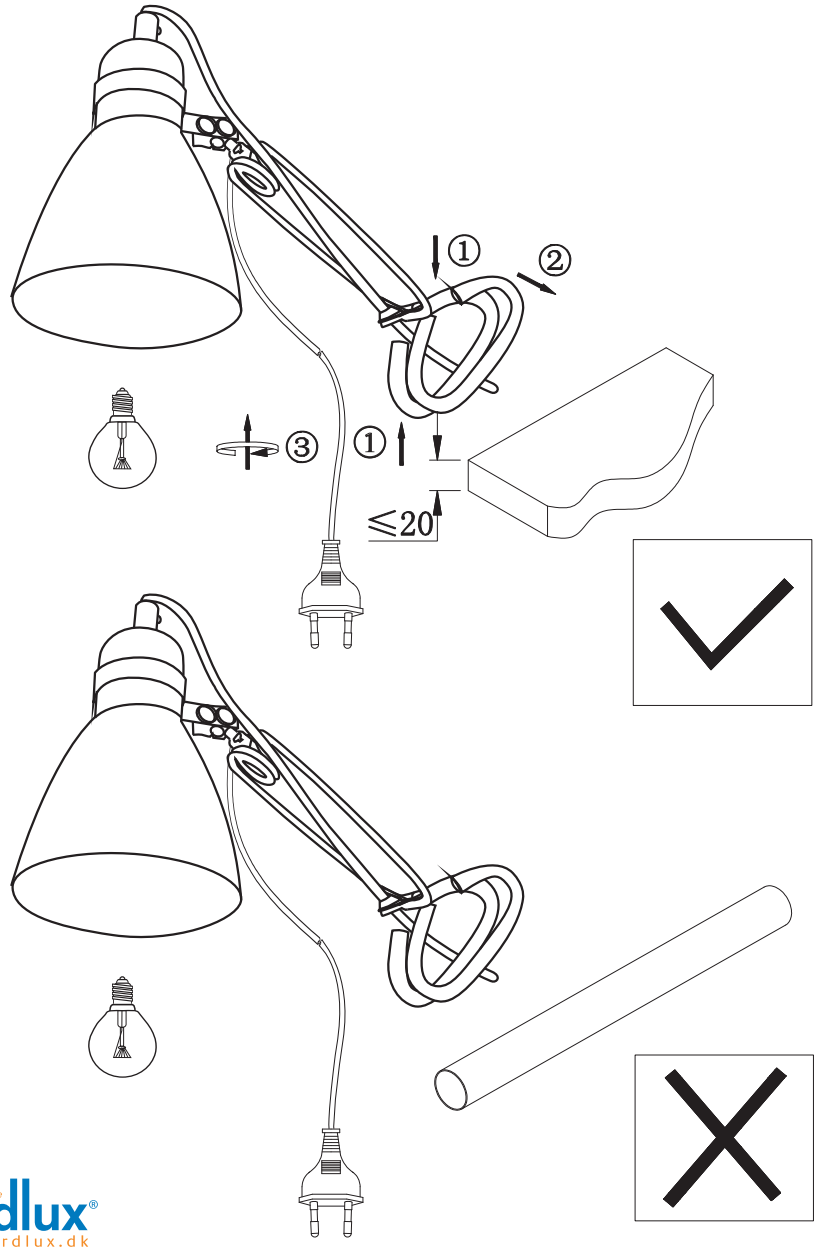

nordlux – bright life
www.nordlux.dk

MONTERINGSANVISNING
MONTAGEANIEITuNG
MOuNTING INSTRuCTION
INSTRuCTIONS dE MONTAGE

Cyclone

dessin: 7307

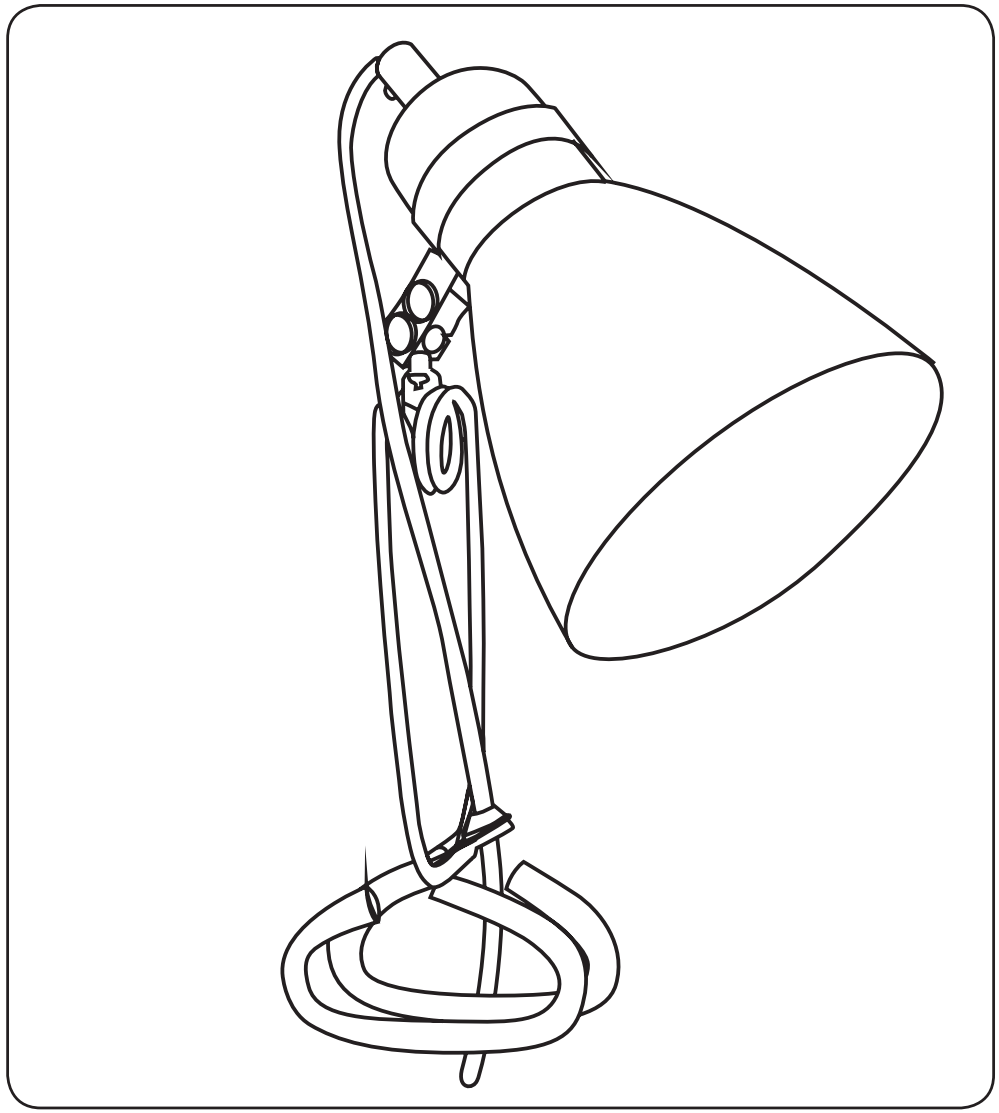

nordlux – bright life

IP20

DK - IP20: Lampen må kun monteres i områder hvor vandpåvirkning ikke kan forekomme.
SE - IP20: Lampan får endast monteras på områden som inte kan utsättas för vatten.
NO - IP20: Lampen må kun monteres i områder hvor vannpåvirkning ikke kan forekomme.
NL - IP20: Het armatuur mag niet in ruimten gemonteerd worden, waar direct kontakt med water mogelijk is.
FR - La lampe IP20 ne doit être installée que dans les pièces et locaux où le contact avec l'eau n'est pas possible.
DE - IP20: Die Lampe darf nur dort montiert werden, wo keine Wassereinwirkung stattfinden kann.
GB - IP20: The lamp should only be installed in areas where direct contact with water cannot occur.
ES - IP20: La lámpara debe ser instalada solamente en las areas donde el contacto directo con agua no puede ocurrir.
PT - IP20: As lâmpadas devem ser instaladas em areas sem contacto directo com agúa.
IT - IP20: Questa lampada deve essere montata solamente in stanze e locali in cui non è possibile il contatto diretto con l'acqua.
FI - IP20: Valaisin soveltuu asennettavaksi tiloihin, joissa se ei joudu alttiiksi vedelle.
PL - IP20: Lampę można montować tylko w miejscach, gdzie nie jest możliwy bezpośredni kontakt z wodą.
HR - IP20: Svjetiljka se smije postavljati samo na mjestima gdje ne može doći u neposredni doticaj s vodom.
EE - IP20: Valgusti tohib paigaldada vaid kohtadesse, kus otsene kokkupuude veega pole võimalik.
LV - IP20: Lampu drīkst uzstādīt tikai tādās vietās, kur tai nav saskares ar ūdeni.
LT - IP20: lempą galima montuoti tik tose vietose, kur nėra vandens poveikio.
SK - IP20: Lampa by mala byť nainštalovaná jedine na miestach kde nemôže dôjsť ku kontaktu s vodou.
HU - IP20: A lámpát csak olyan helyekre szabad felszerelni, ahol vízzel nem érintkezhet közvetlenül.
RO - IP20: Lampa se va monta doar in zone unde contactul direct cu apa nu poate aparea.
CZ - IP20: Lampu lze instalovat jen tam, kde není možný kontakt s vodou.
SLO - IP20: Svetilko smete montirati le na mesto, na katerem ne more priti v stik z vodo.
GR - IP20: Το φωτιστικό αυτό τοποθετείται μόνο σε μέρη όπου η επίδραση του νερού δεν είναι δυνατή.
TR - IP20: Lamba suyun etkilemeyecegi bir yere montaj edilmelidir.
RU - IP20: Светильник должен устанавливаться только там, где невозможен непосредственный контакт с водой.

IP20: يعني أن المصباح يركب في أماكن يمكن أن تتعرض للماء .

DK - Lampen er beregnet til montering på/i normalt brændbartunderlag. Indbygningslampe må ikke tildækkes med isoleringsmateriale eller lignende.
SE - Lampan är beräknad till att monteras på/i normalt brännbart underlag. Inbyggningslampor får inte övertäckas med isoleringsmaterial eller liknande.
NO - Lampen er beregnet til montering på normalt brennbart underlag. Innbygningslamper må ikke tildekkes med isoleringsmateriale eller liknende.
NL - Het armatuur is geschikt om op/aan normaal vlambare onderlaag gemonteerd te worden.
FR - La lampe peut être installée sur une surface inflammable. Les lampes encastrables ne doivent en aucune manière être recouvertes de matériaux isolants ou semblables.
DE - Die Lampe ist auf/in normal brennbarer Bettung zu montieren. Einbaulampen dürfen nicht mit Isoliermaterial o.Ä. abgedeckt werden.
GB - The lamp is suitable for mounting on normal flammable surfaces. Recessed illumination should never be covered with insulation or similar materials.
ES - La lámpara está diseñada para instalación sobre las superficies de normales características de inflamación. Las lámparas empotradas no pueden estar cubiertas con materiales de insulacíon ó parecidos.
PT - A lâmpada é adequada para montagem em superfícies normais inflamavéis. A iluminacão em recesso nunca deverá ser coberta com isolacões ou materiais similares.
IT - La lampada può essere installata su normali superfici infiammabili. Le lampade da incasso non devono essere coperte con materiali isolanti o analoghi.
FI - Valaisin soveltuu asennettavaksi normaalisti palonaralle pinnalle. Pintaan upotettavia valaisimia ei saa peittää eristeellä tai vastaavalla.
PL - Lampa nadaje się do montażu na/w normalnie palnej powierzchni. Lamp wbudowywanych nie wolno przykrywać materiałem izolującym lub innym o podobnych właściwościach.
HR - Svjetiljka je prikladna za montažu na normalnim zapaljivim površinama. Uvučena rasvjeta se nikad ne smije zakloniti izolacijom ili sličnim materijalima.
EE - Valgusti sobib kinnitamiseks tavalise süttimistundlikkusega pindadele. Süvistatavaid kohtvalgusteid ei tohi kunagi katta soojustuse ega muu taolise materjaliga.
LV - Lampa ir paredzēta uzstādīšanai uz parastas (normāli degošas) virsmas. Lampas gaismas avotu nedrīkst apklāt ar izolējošu materiālu vai ar citiem līdzīgiem materiāliem.
LT - Lempa tinkama montuoti ant (įmontuoti į) normaliai degaus pagrindo. Įmontuojamų lempų negalima uždengti izoliuojančiomis medžiagomis ar panašiomis medžiagomis.
SK - Lampa je vhodná pre inštaláciu na normálnych horľavých povrchoch. Zapustené svietidlo by sa nikdy nemalo zakryť izoláciou alebo podobným materiálom.
HU - A lámpa a normál mértékben gyúlékony felületekre is felszerelhető. A süllyesztett világítótesteket tilos szigetelő- vagy hasonló anyagokkal befedni.
RO - Lampa este facuta pentru a fi montata pe/in suprafete inflamabile. Acoperirea lampilor ingropate cu materiale izolante s-au asemanatoare este interzisa.
CZ - Lampa se při montáži připevní na běžný hořlavý povrch. Vestavná či zapuštěná svítidla se nesmí zakrýt izolačním nebo podobným materiálem.
SLO - Svetilka je primerna za montažo na normalno gorljivo površino. Vgradnih svetilk ne smete nikoli prekriti z izolacijo ali pdb. materiali.
GR - Το φωτιστικό προορίζεται για τοποθέτηση σε κανονικά εύφλεκτες επιφάνειες. Τα χωνευτά φωτιστικά δεν πρέπει να καλύπτονται από οποιαδήποτε μορφή μονωτικού υλικού.
TR - Bu ürün normal yüzeylere montaj edilir. Spotlambalarda yalitim amaciyla hic bir sekilde her hangi bir maddeyle izole edilmemelidir.
RU - Светильник предназначен для установки на обычной легковоспламеняемой поверхности. Встроенный источник света никогда не должен накрываться изолирующим материалом или другими аналогичными материалами.

قابل للاشتعال على سطح قابل للاشتعال . المصباح المزود بمصابيح الإنارة لا يجب تغطيته بأي مواد عازلة أو ما شابه ذلك.

DK - Klasse II: Lampen er dobbeltisoleret og kræver derfor ikke tilslutning til installationens jordledning.
SE - Klass II: Lampan är dubbelisolerad och kräver därför inte anslutning till installationens jordledning.
NO - Klasse II: Lampen er dobbeltisolert og krever derfor ikke tilslutning til installasjonens jordledning.
NL - Klasse II: Het armatuur is dubbel geïsoleerd en vergt daarom geen aarde.
FR - Classe II: La Lampe a une double protection, et il n'est donc pas nécessaire de la connecter au fil de terre de l'installation.
DE - Klasse II: Die Lampe ist doppelt isoliert und muss deshalb nicht an die Erdleitung der Installation angeschlossen werden.
GB - Class II: The lamp is double-insulated and does not need to be connected to the yellow/green earth wire.
ES - Clase II: La lámpara es doble-aislada , asi que no tiene que estar conectada al cable de tierra de la instalación.
PT - A lâmpada é duplamente isolada e não necessita de ser connectada ao fio amarelo e verde/ligacao terra.
IT - Categoria II: La lampada ha una doppia protezione per cui non è necessario collegarla alla presa di terra dell'impianto.
FI - Suojausluokka II: Valaisin on kaksoiseristetty eikä siksi vaadi liittämistä asennuksen maajohtoon (keltainen/vihreä).
PL - Klasa II: Lampa posiada podwójną izolację i nie wymaga dlatego podłączenia do żółto-zielonego przewodu uziemienia.
HR - Klasa II: Svjetiljka posjeduje dvostruku izolaciju i nije potrebno priključivati je na žuto/zeleni vodič uzemljenja.
EE - Klass II: Valgustil on kahekordne isolatsioon ning seda ei pea ühendama kollase/rohelise maandusjuhtmega.
LV - veida lampa: Lampai ir dubultā izolācija, tāpēc tā nav jāpievieno instalācijas iezemējuma vadiem.
LT - Klase II: Lempa yra dvigubai izoliuota ir del to nereikia jungti prie įžeminimo instaliacijos laidų.
SK - Trieda II: Lampa má dvojitú izoláciu a nemusí byť spojená so žltým/zeleným uzemňovacím drôtom.
HU - II. kategória: A lámpa kettős szigetelésű és nem szükséges a sárga/zöld földvezetékhez csatlakoztatni.
RO - Clasa II: Lampa este izolata dublu, de aceea nu este necesara legatura la cablul de impamantare a instalatiei.
CZ - Třída krytí II: Svítidlo má dvojitou izolaci a není proto třeba je uzemňovat.
SLO - Razred II: Svetilka je dvojno ozemljena in je zato ni treba priključiti na rumeno/zelen ozemljitveni vodnik.
GR - Βαθμός προστασίας II: Το φωτιστικό είναι διπλά μονωμένο και δεν απαιτείται σύνδεση με το καλώδιο γείωσης.
TR - Sinif 2: Bu ürün cift izole edilmistir ve onun icin toprakli hat baglantisina gerek yoktur.
RU - Класс II: Светильник имеет двойную изоляцию и не должен подключаться к желтому/зеленому земляному проводу.

الدرجة الثانية : المصباح مزود بعزل مضاعف ولذلك لا يستلزم التوصيل / الربط بوصلة الأرض العائدة للمنشآت .

DK - Z-tilslutning: Lampens tilslutningsledning kan ikke udskiftes og lampen skal kasseres hvis ledningen beskadiges.
SE - Z-anslutning: Lampans anslutningsledning kan inte skiftas ut och lampan skall kasseras om ledningen skadas.
NO - Z-tilslutning: Lampens tilslutningsledning kan ikke utskiftes og lampen skal kasseres hvis ledningen beskadiges.
NL - Z-aansluiting: De aansluitsnoer kan niet vervangen worden en het armatuur moet bij beschadiging hiervan verwijderd worden.
FR - Connexion Z: Le câble de raccordement de la lampe ne peut être remplacé et on doit se débarrasser de la lampe si celui-ci est endommagé.
DE - Z-Anschluss: Die Anschlussleitung der Lampe kann nicht ersätzt werden, weshalb die Lampe kassiert werden muss.
GB - Z-connection: the wire cannot be replaced if damaged, and the lamp must be discarded.
ES - Z-conexión: El cable de conexión de la lámpara no puede ser sustituido y hay que desechar la lámpara si el cable esta dañado.
PT - Conexão-Z: O fio não pode ser substitúido se houver danos, e a lâmpada deverá ser descartada.
IT - Collegamento Z-: Il cavo di collegamento della lampada
FI - Z-liitos: valaisimen johtoa ei voi vaihtaa ja valaisin pitää hävittää.
PL - Z- podłączenie: przewód nie może być wymieniony w przypadku uszkodzenia i lampę należy skasować.
HR - Z-spoj: Vodič se ne može zamijeniti ako je oštećen i morat će se baciti cijela svjetiljka.
EE - Z-ühendus: juhet ei ole selle vigastuse korral võimalik asendada, valgustist tuleb loobuda.
LV - Z.- pievienošana: Ja lampas pievienošanas vads ir bojāts, to nav iespējams aizstāt un lampu vairs nevar tālāk izmantot.
LT - Z- prijungimas: Lempos sujungiamasis laidas negali būti pakeičiamas ir lempa turi būti išmetama, jei pažeistas laidas.
SK - Z-spoj: Drôt sa v prípade poškodenia nemôže vymeniť a lampu musí byť vyradená.
HU - Z-csatlakozás: sérülés esetén a vezeték nem cserélhető ki, a lámpát el kell dobni.
RO - Legatura Z: Daca cablul este distrus acesta nu poate fi inlocuit, iar lampa va trebui casata.
CZ - Z-připojení: vodič svítidla nelze vyměnit a proto při poškození vodiče je nutné svítidlo vyřadit.
SLO - Z-priključek: poškodovanega vodnika ni možno zamenjati, zato je treba svetilko zavreči.
GR - Σύνδεση-Z: Το καλώδιο σύνδεσης του φωτιστικού δεν μπορεί να αντικατασταθεί, και το φωτιστικό πρέπει να κριθεί ακατάλληλο, αν προξενηθεί ζημιά στο καλώδιο.
TR - Z – Baglantisi: Lambanin eklem ve montaj yapilacagi kablo cok zarar görmüsse bu kablo yenilenemez. Lamba atilmalidir.
RU - Z-соединение: при повреждении провода он не может быть заменен и светильник следует выбросить.

الحبل Z : يمكن تبديل السلك الموصول أو طبعا إذا كان السلك متضررا يجب التخلي عن المصباح .

www.nordlux.dk